HOLZHOF®

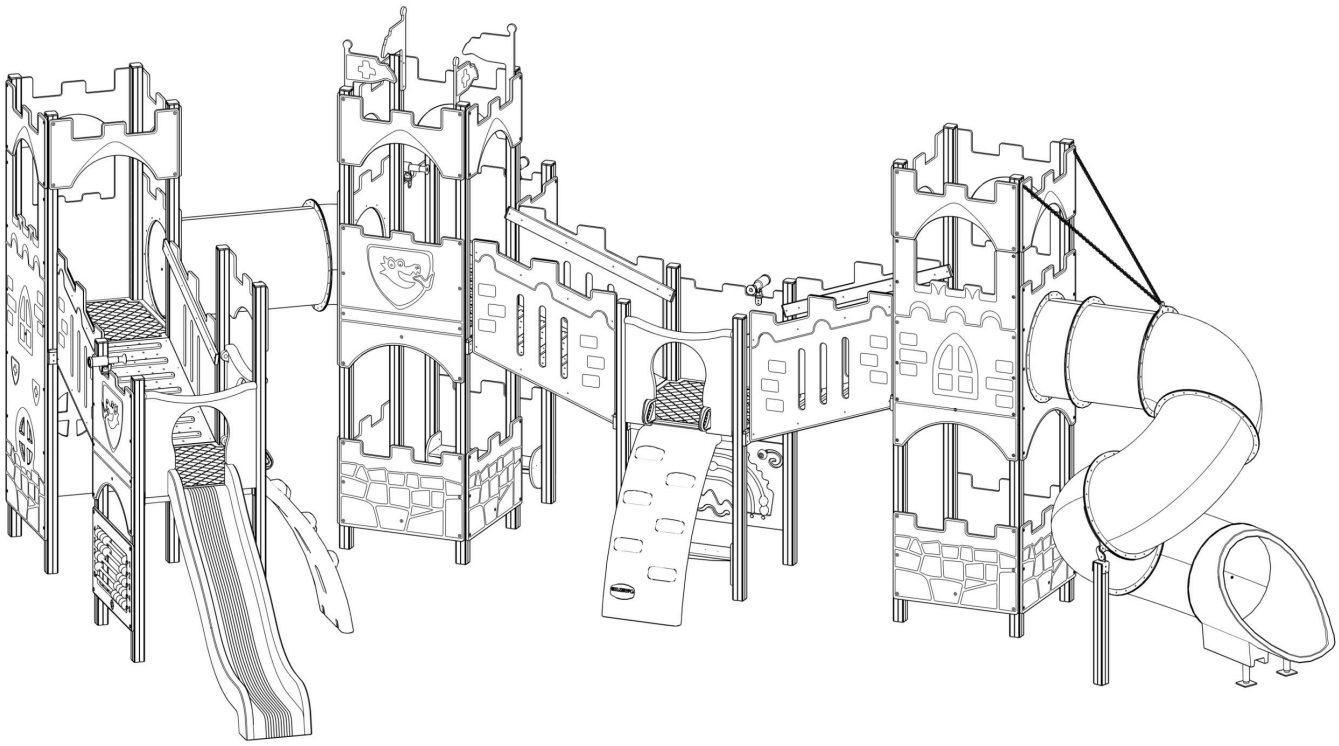

istruzioni di montaggio
assembly instruction
Montageanleitung
instrucciones de montaje
instructions de montage

linea xt / line xt
xt600alu

ITALIANO
Informazioni importanti.
Leggi attentamente prima di iniziare il montaggio.
Conserva queste informazioni per ulteriori consultazioni.

Colori e modelli rappresentati sono puramente indicativi e potranno variare a nostra discrezione.

In fase di installazione si consiglia di fissare definitivamente la bulloneria ed inserire i tappi solo dopo aver verificato il corretto posizionamento degli elementi, parallelismi, verticalità e quant'altro.

Utilizzare gli strumenti di installazione in modo appropriato e seguire alla precisione quanto descritto nelle istruzioni. Le istruzioni sono realizzate per una posa in opera che segue le normative UNI EN 1176, in caso di installazione in maniera differente da quanto descritto si potrebbe andare incontro ad un montaggio non a norma.

Gli scavi e la realizzazione dei plinti di fondazione DEVONO essere eseguiti come da illustrazioni, rispettando dimensioni e raggiature, come richiesto dalla norma UNI EN1176.

Utilizzare cemento minimo C25/30

Dove necessario segnare la posizione prima di forare con l' apposita punta descritta.

I codici numerici 8xxxx si riferiscono al titolo ed al riferimento del particolare di montaggio.

La bollinatura nella pagina principale è da seguire come sequenza temporale di montaggio.

Le misure, salvo diversamente indicato, sono espresse in cm.

Prestare attenzione alla numerazione dei montanti; la numerazione corrispondente si trova sotto ogni montante.

Seguire l'orientamento delle assi e dei pianali rappresentato in figura.

Le misure della viteria, salvo indicazioni differenti, sono espresse in mm. e riportano i la tipologia di inserto da utilizzare
TORX - ESAGONO - Pozidriv (vedere legenda simboli)

Le strutture in alluminio sono contrassegnate dalla dicitura AL; nelle pagine il simbolo AL significa che è necessario eseguire quel tipo di installazione SOLO per le strutture in alluminio.

E' disponibile in allegato la corretta procedura per ancorare o interrare la struttura; sarà sufficiente seguire i passaggi relativi al tipo di soluzione richiesta in fase di ordine per fissare al suolo la staffa. La tipologia di staffa è indicata dall' apposito simbolo (vedere legenda simboli).
ma equivalente.

In alcune schede di montaggio potrebbe essere rappresentato un prodotto differente da quello ricevuto (ad esempio scivolo o pedane di risalita possono essere differenti in quanto adatte a diverse altezze); ad ogni modo il sistema di montaggio resta il medesimo.

Per ogni problema o dubbio vi invitiamo a contattare l'azienda (centralino +39.0461.601501 oppure info@holzhof.com); un incaricato vi fornirà tutte le delucidazioni necessarie.

Per motivi di reale disponibilità a magazzino potrebbe essere fornita della viteria alternativa a quella specificamente indicata,

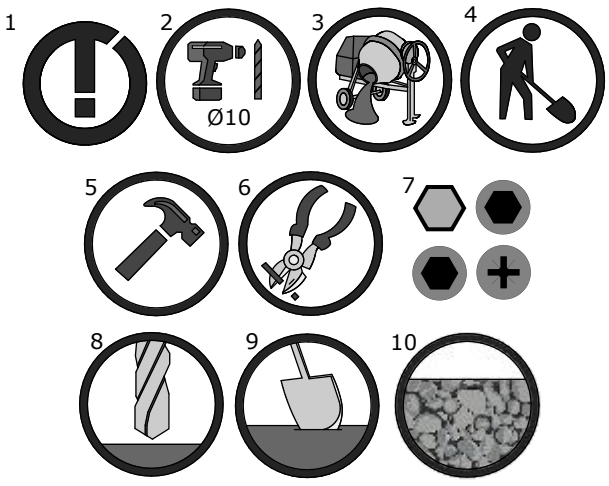

1. PRESTARE PARTICOLARE ATTENZIONE
2. SEGNARE LA POSIZIONE, QUINDI FORARE CON TRAPANO USANDO LA PUNTA INDICATA
3. CEMENTARE
4. ESEGUIRE UNO SCAVO DI DIMENSIONE INDICATA
5. AIUTARSI MEDIANTE L'UTILIZZO DI UN MARTELLO
6. TAGLIARE
7. INSERTI DA UTILIZZARE
8. STAFFA DA TASSELLARE AL TERRENO
9. STAFFA PER ANTITRAUMA SFUSO (SABBIA, GHIAIA, CORTECCIA)
10. STAFFA DA INTERRO

01/09/25

DEUTSCH
Wichtige Information
Sorgfältig lesen
Diese Information aufbewahren

- Die dargestellten Farben und Modelle können nach unserem Ermessen variieren.
- Bei der Installation empfiehlt es sich, erst nach Überprüfung der korrekten Positionierung der Elemente, Parallelität, Vertikalität und so weiter, die Schrauben und Muttern endgültig fest zu drehen und die Kappen einzusetzen.
- Verwenden Sie die geeigneten Installationswerkzeuge und folgen Sie ganz genau den Beschreibungen in den Anleitungen. Die Anleitungen sind für eine Montage ausgelegt, bei der die Norm UNI EN 1176 eingehalten wird: Wird das Gerät anders installiert, kann eine normgerechte Montage nicht garantiert werden.
- Die Aushebungen und die Verlegung der Fundamentplatten MÜSSEN gemäß den Zeichnungen unter Beachtung der von der Norm UNI EN1176 geforderten Abmessungen und Radien durchgeführt werden.
- Mindestens Beton C25/30 verwenden.
- Wenn es notwendig ist, die Stelle vor dem Bohren mit dem beschriebenen geeigneten Bohrer einzeichnen.
- Die numerischen Kennnummern 8xxxxx beziehen sich auf die Kennzeichnung und die Bezugsnummer des Montageteils.
-La bollinatura nella pagina principale è da seguire come sequenza temporale di montaggio.
- Bei der Montage muss die auf der ersten Seite vorgegebene zeitliche Abfolge befolgt werden.
- Die Maßeinheit ist cm, es sei denn, es anders angegeben.
- Auf die Nummerierung der Pfosten achten; die Nummern stehen unter den Pfosten.
- Die in der Abbildung dargestellte Ausrichtung der Achsen und Bretter beachten.
- Die Schraubenmaße werden zusammen mit den Schraubenmitnahmeprofilen TORX - SECHSKANT - POZIDRIV (siehe die Legende der Symbole) in mm angegeben, es sei denn, es ist anders angegeben.
- Die Aluminiumgestelle sind mit der Aufschrift AL gekennzeichnet; in den Anleitungen bedeutet das Symbol AL, dass dieser Montageschritt NUR für die Aluminiumgestelle ausgeführt werden muss.
- In der Anlage ist das korrekte Verfahren für die Verankerung oder das Einrammen des Gestells in den Boden nachzulesen; es reicht aus die Textpassagen zum bei der Bestellung angegebenen Lösungstyp zu befolgen, um die Halterung am Boden zu befestigen. Die Halterungsart ist mit dem entsprechenden Symbol angegeben (siehe Legende de Symbole).
- In einigen Montageblättern könnte sich das dargestellte Produkt vom gekauften Produkt unterscheiden (zum Beispiel können die Rutsche oder die Trittbretter zum Aufsteigen anders sein, da sie verschiedenen Höhen angepasst sind); das Montagesystem bleibt in jedem Fall dasselbe.
- Bei Problemen oder Fragen wenden Sie sich gerne an den Betrieb (Telefonzentrale+39.0461.601501 oder info@holzhof.com); ein Mitarbeiter wird Ihnen die notwendigen Erläuterungen liefern.
- Aufgrund der Verfügbarkeit im Lager könnten andere als die angegebenen aber gleichwertige Schrauben geliefert werden.

1. BESONDERS VORSICHTIG SEIN
2. DIE STELLE EINZEICHNEN, DANN MIT EINER BOHRMASCHINE UND DEM ANGEGEBENEN BOHRER BOHREN.
3. ZEMENTIEREN
4. DAS LOCH IN DEN ANGEGEBENEN ABMESSUNGEN AUSHEBEN
5. MIT EINEM HAMMER NACHHELFEN
6. SCHNEIDEN
7. DEN EINSATZ IN DER ABBILDUNG VERWENDEN
8. HALTERUNG ZUM VERANKERN AM BODEN
9. HALTERUNG FÜR DEN FALLSCHUTZ (SAND, GERÖLL , RINDE)
10. HALTERUNG ZUM EINRAMMEN IN DEN BODEN

ENGLISH
Important information
Read carefully.
Keep this information for further reference.

- Colours and designs presented are purely indicative and may vary at our discretion.
- During installation, we recommend permanently attaching the nuts and bolts and inserting the caps only after checking the correct positioning of the elements, parallelisms, verticality, etc.
- Use installation tools appropriately and accurately follow the instructions. The instructions are given for an installation that complies with the UNI EN 1176 standards. If installed differently than what is described, you may have a non standards-compliant installation.
- Excavations and implementation of foundation plinths MUST be performed as illustrated, while respecting sizes and radii, as required by UNI EN1176.
- At minimum, use a C25/30 cement
- Where necessary, mark the position before drilling with the special tip described.
- The numerical codes 8xxxx refer to the title and refer to the installation details.
- The sticker on the main page shows the assembly sequence to be followed.
- Unless otherwise noted, the measurements are expressed in cm.
- Be careful to the numbering of the uprights; the corresponding numbering is located under each upright.
- Follow the orientation of the axes and the platforms shown figure.
- Unless otherwise noted, the measurements of the screws are expressed in mm and indicate the type of screwdriver to be used TORX - HEXAGON- Pozidriv (see the symbols legend)
- Aluminium structures are labelled AL; the AL symbol on the pages means that this type of installation must be performed ONLY for aluminium structures.
- The correct procedure for anchoring or embedding the structure is available in the attachment. Simply follow the steps for the type of solution requested when ordering to secure the bracket to the ground. The specific number indicates the type of bracket (see symbols legend).
- Some installation sheets may show a product different than that received (e.g. slide or climbing boards may be different since they are adapted to different heights); in any case, the assembly system is the same.
- Please contact the company if you have any questions or problems (switchboard +39.0461.601501 or info@holzhof.com); a representative will provide you with all the necessary explanations.
- Due to actual stock availability, hardware alternative to that specifically mentioned, but in any case equivalent, could be provided.

1. PAY SPECIAL ATTENTION
2. MARK THE POSITION, THEN MAKE A HOLE WITH THE DRILL AND USING THE TIP INDICATED
3. CEMENT
4. MAKE A HOLE THAT IS OF THE SIZE INDICATED
5. USE A HAMMER
6. CUT
7. USE THE SCREWDRIVER SHOWN IN THE FIGURE
8. BRACKET TO BE BOLTED TO THE GROUND
9. BRACKET FOR LOOSE SAFETY MATTING (SAND, GRAVEL OR BARK)
10. EMBEDDING BRACKET

FRANÇAIS
Information importante
A lire attentivement.
Conserver ces informations

- Les couleurs et les modèles représentés sont purement indicatifs et peuvent varier selon notre discrétion.
- Pendant l'installation, il est conseillé de fixer définitivement les boulons et d'insérer les bouchons uniquement après avoir vérifié le positionnement correct des éléments, des parallélismes, de la verticalité, etc.
- Utiliser les instruments d'installation de façon appropriée et suivre précisément ce qui est décrit dans les instructions. Les instructions sont réalisées pour une pose sur place qui respecte les normes UNI EN 1176 ; en cas d'installation différente de ce qui est décrit, le montage pourrait ne pas être aux normes.
- Les excavations et la réalisation des plinthes de fondation DOIVENT être exécutées selon les illustrations, en respectant les dimensions et les rayons, comme requis par la norme UNI EN 1176.
- Utiliser du ciment minimum C25/30
- Si besoin, marquer la position avant de creuser avec la pointe appropriée décrite.
- Les codes des numéros 8xxxx font référence au titre et au détail de montage.
- Le timbrage de la page principale est à suivre comme séquence temporelle de montage.
- Les mesures, sauf indication différente, sont exprimées en cm.
- Prêter attention à la numération des montants ; la numération correspondante se trouve sous chaque montant.
- Suivre l'orientation des axes et des plans représentée sur la figure.
- Pour des raisons de disponibilité réelle en entrepôt, la boulonnerie fournie pourrait être différente de celle spécifiquement indiquée, mais équivalente.
- Les mesures de la boulonnerie, sauf indications différentes, sont exprimées en mm et indiquent la typologie d'insert à utiliser
TORX - HAXAGONE - Pozidriv (voir légende symbole)
- Les structures en aluminium sont marquées par la légende AL ; dans les pages, le symbole AL signifie qu'il est nécessaire exécuter ce type d'installation UNIQUEMENT pour les structures en aluminium.
- La procédure correcte pour ancrer ou enterrer la structure est disponible ci-joint ; il suffira de suivre les passages relatifs au type de solution demandé en phase de commande pour fixer au sol l'étrier. La typologie d'étrier est indiquée par le symbole approprié (voir légende des symboles).
- Certaines fiches de montage pourraient représenter un produit différent de celui reçu (par exemple, le toboggan ou les estrades de remontées peuvent être différents puisqu'ils sont adaptés à différentes hauteurs) ; dans tous les cas, le système de montage reste le même.
- Pour tout problème ou doute, nous vous invitons à contacter l'entreprise (centrale +39 0461 601501 ou info@holzhof.com) ; une personne dévouée vous fournira toutes les informations nécessaires.

1. PRÊTER UNE ATTENTION TOUTE PARTICULIÈRE
2. MARQUER LA POSITION, PUIS CREUSER AVEC UNE PERCEUSE EN UTILISANT LA POINTE INDIQUÉE
3. CIMENTER
4. CREUSER UN TROU AUX DIMENSIONS INDIQUÉES
5. S'AIDER EN UTILISANT UN MARTEAU
6. COUPER
7. UTILISER L'INSERT PRÉSENT SUR LA FIGURE
8. ÉTRIER À TAMPONNER AU TERRAIN
9. ÉTRIER POUR MATÉRIAU ANTI-TRAUMA BRUTE (SABLE, GRAVIERS, ÉCORCE)
10. ÉTRIER À ENTERRER

ESPAÑOL
Información importante
Leer detenidamente.
Guarda esta información para consultarla en el futuro.

-Los colores y modelos representados son meramente indicativos por lo que podrán sufrir modificaciones si la empresa lo considera necesario.
- En fase de instalación se recomienda fijar definitivamente la pernería e introducir los tapones solamente después de haber verificado el correcto posicionamiento de los elementos, los paralelismos, la verticalidad y otros elementos.
- Utilice los instrumentos de instalación de manera adecuada y siga con precisión todo lo descrito en las instrucciones. Las instrucciones están realizadas para realizar una instalación que cumpla con las normativas UNI EN 1176, en caso que no se respeten las normas de instalación podría realizarse un montaje no conforme.
- Tal y como es requerido por la norma UNI EN1176 las excavaciones y la realización de los plintos de cimentación DEBEN ser realizados como se indica en las ilustraciones, respetando las dimensiones y achaflanados.
- Utilice cemento mínimo C25/30
- Donde sea necesario marque la posición antes de perforar con la correspondiente punta descrita.
- Los códigos numéricos 8xxxx hacen referencia al título y a la referencia del detalle de montaje.
- El sello situado en la página principal debe seguir una secuencia temporal de montaje.
- Las medidas, excepto indicado diferentemente, están expresados en cm.
- Preste atención a la numeración de los montantes; la numeración correspondiente se encuentra debajo de cada montante.
- Siga la orientación de los ejes y de los tablados representado en la figura .- Las medidas de la tornillería, excepto diferentes indicaciones, están expresados en mm. y llevan el tipo de inserto que debe utilizarse
TORX - HEXÁGONO - Pozidriv (ver leyenda de símbolos)
- Las estructuras de aluminio están marcadas por la indicación AL; en las páginas el símbolo AL significa que es necesario realizar aquel tipo de instalación SOLAMENTE para las estructuras de aluminio.
- Se encuentra disponible como anexo el procedimiento correcto para anclar o enterrar la estructura; será suficiente con seguir los pasajes correspondientes con el tipo de solución necesario en fase de pedido para fijar al suelo la brida. El tipo de brida se encuentra indicada a través del correspondiente símbolo (ver leyenda de símbolos).
- En algunas fichas de montaje podría estar representado un producto diferente de aquel recibido (por ejemplo el tobogán o las peanas de subida pueden ser diferentes ya que pueden adaptarse a diferentes alturas); de todo modo el sistema de montaje queda el mismo.
- Para cualquier problema o duda le invitamos a ponerse en contacto con la empresa (centralita +39.0461.601501 o bien info@holzhof.com); un encargado le suministrará todas las aclaraciones necesarias.
- Por motivo de disponibilidad real en almacén podría suministrarse una tornillería alternativa a aquella específicamente indicada pero equivalente.

1. PRESTE PARTICULAR ATENCIÓN
2. MARQUE LA POSICIÓN Y PERFORE CON UN TALADRO UTILIZANDO LA PUNTA INDICADA
3. CEMENTAR
4. REALICE UNA EXCAVACIÓN CON LAS DIMENSIONES INDICADAS
5. UTILICE UN MARTILLO PARA AYUDARSE
6. CORTE
7. UTILICE EL INSERTO QUE SE MUESTRA EN FIGURA
8. BRIDA PARA REFORZAR EN EL TERRENO
9. BRIDA AMORTIGUANTE SUELTA (ARENA, GRAVILLA, CORTEZA)
10. BRIDA PARA ENTERRA

COMPONENTI/COMPONENTS

xt600alu

COMPONENT LIST / ILLUSTRATIVO

Modello: xt600alu_3d_sketchup.skp

1 **x20**

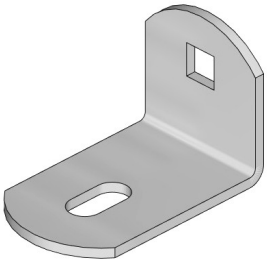

80140

2 **x4**

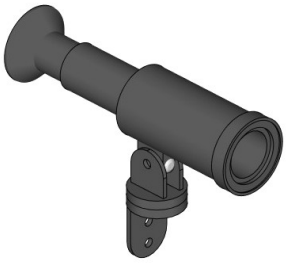

80064

3 **x2**

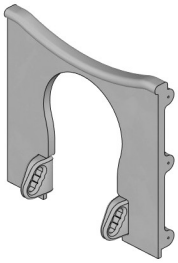

80003

4 **x1**

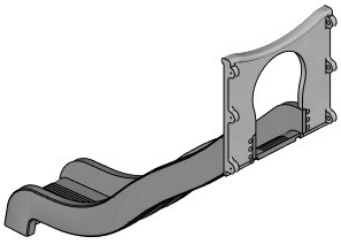

80005, 80010
Codice scavo: S1

5 **x1**

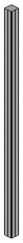

80009
Codice scavo: M1

6 **x1**

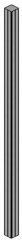

80009
Codice scavo: M1

7 **x1**

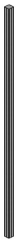

80009
Codice scavo: M1

8 **x1**

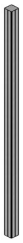

80009
Codice scavo: M1

9 **x1**

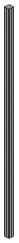

80009
Codice scavo: M1

10 **x1**



80009
Codice scavo: M1

11 **x1**



80009
Codice scavo: M1

12 **x1**

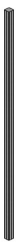

80009
Codice scavo: M1

COMPONENTI/COMPONENTS

COMPONENT LIST / ILLUSTRATIVO

Modello: xt600alu_3d_sketchup.skp

13	x1	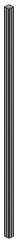 **80009** Codice scavo: M1
14	x1	**80009** Codice scavo: M1
15	x1	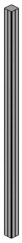 **80009** Codice scavo: M1
16	x1	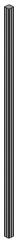 **80009** Codice scavo: M1
17	x1	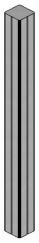 **80009** Codice scavo: M1
18	x1	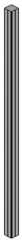 **80009** Codice scavo: M1
19	x1	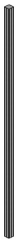 **80009** Codice scavo: M1
20	x1	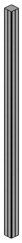 **80009** Codice scavo: M1
21	x1	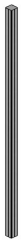 **80009** Codice scavo: M1
22	x1	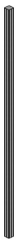 **80009** Codice scavo: M1
23	x1	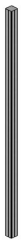 **80009** Codice scavo: M1
24	x1	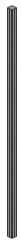 **80009** Codice scavo: M1

COMPONENTI/COMPONENTS

COMPONENT LIST / ILLUSTRATIVO

Modello: xt600alu_3d_sketchup.skp

25 x1

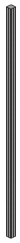

80009
Codice scavo: M1

26 x1

80009
Codice scavo: M1

27 x1

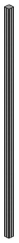

80009
Codice scavo: M1

28 x3

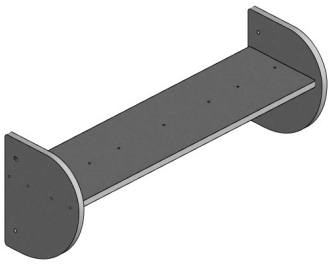

80013

29 x1

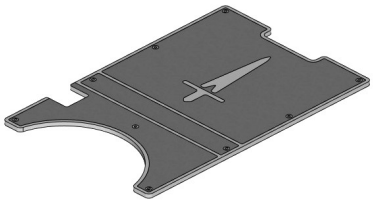

80060

30 x4

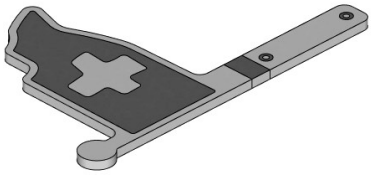

80060

31 x2

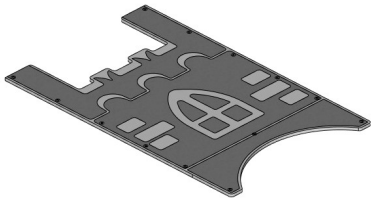

80060

32 x7

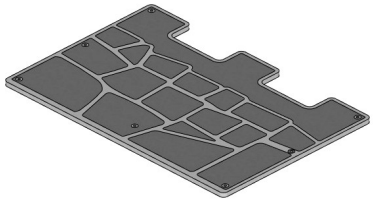

80060

33 x2

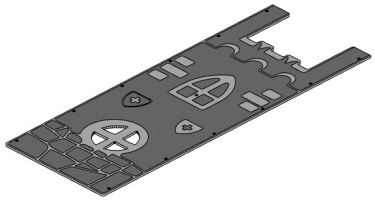

80060

34 x1

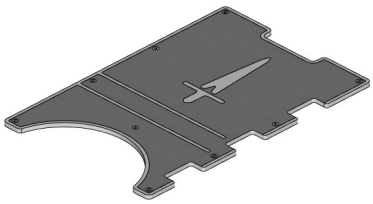

80060

35 x1



80060

36 x4

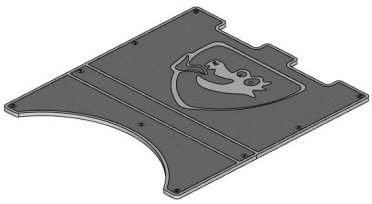

80060

COMPONENTI/COMPONENTS

COMPONENT LIST / ILLUSTRATIVO

Modello: xt600alu_3d_sketchup.skp

37 x2



80060

38 x12

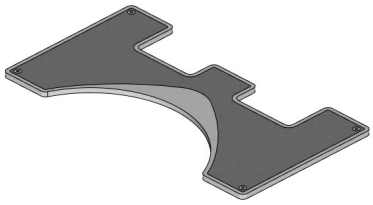

80060

39 x1

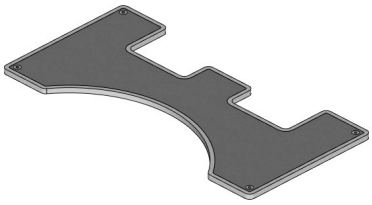

80060

40 x1

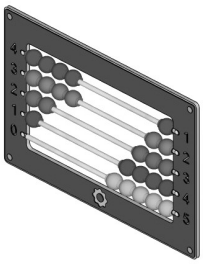

80054

41 x1

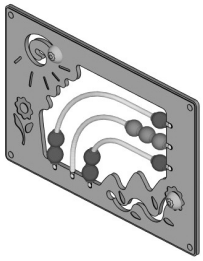

80054

42 x3

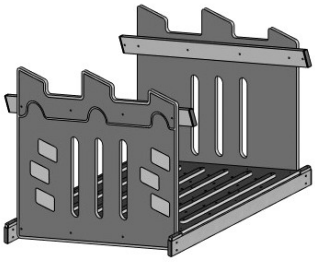

80138

43 x1

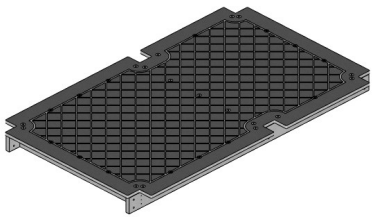

80139

44 x6

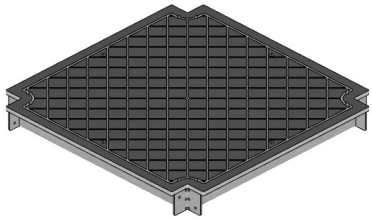

80001

45 x1

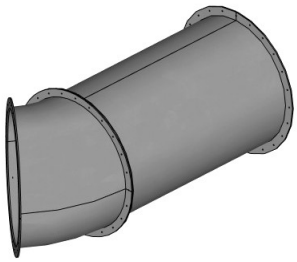

80065

46 x2



80004, 80011
Codice scavo: R1

47 x1

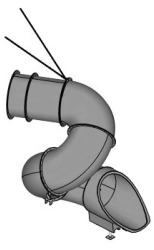

80065, 80015, 80093
Codice scavo: S2

PIANTA SICUREZZA AREA DI IMPATTO / SAFETY PLAN IMPACT AREA

Area libera per la struttura / Free area for structure : **990x1295**

Nota di sicurezza / Safety note: Le aree di impatto delle diverse strutture non devono sovrapporsi tra loro. / The impact areas of different structures must not overlap with each other.

NOTA PER STRUTTURE COUNTRY : per la natura irregolare del materiale stesso utilizzato tutte le misure su tale documento sono da ritenersi indicative / NOTE FOR COUNTRY STRUCTURES: due to the irregular nature of the material itself used, all measurements on this document are to be considered as indicative

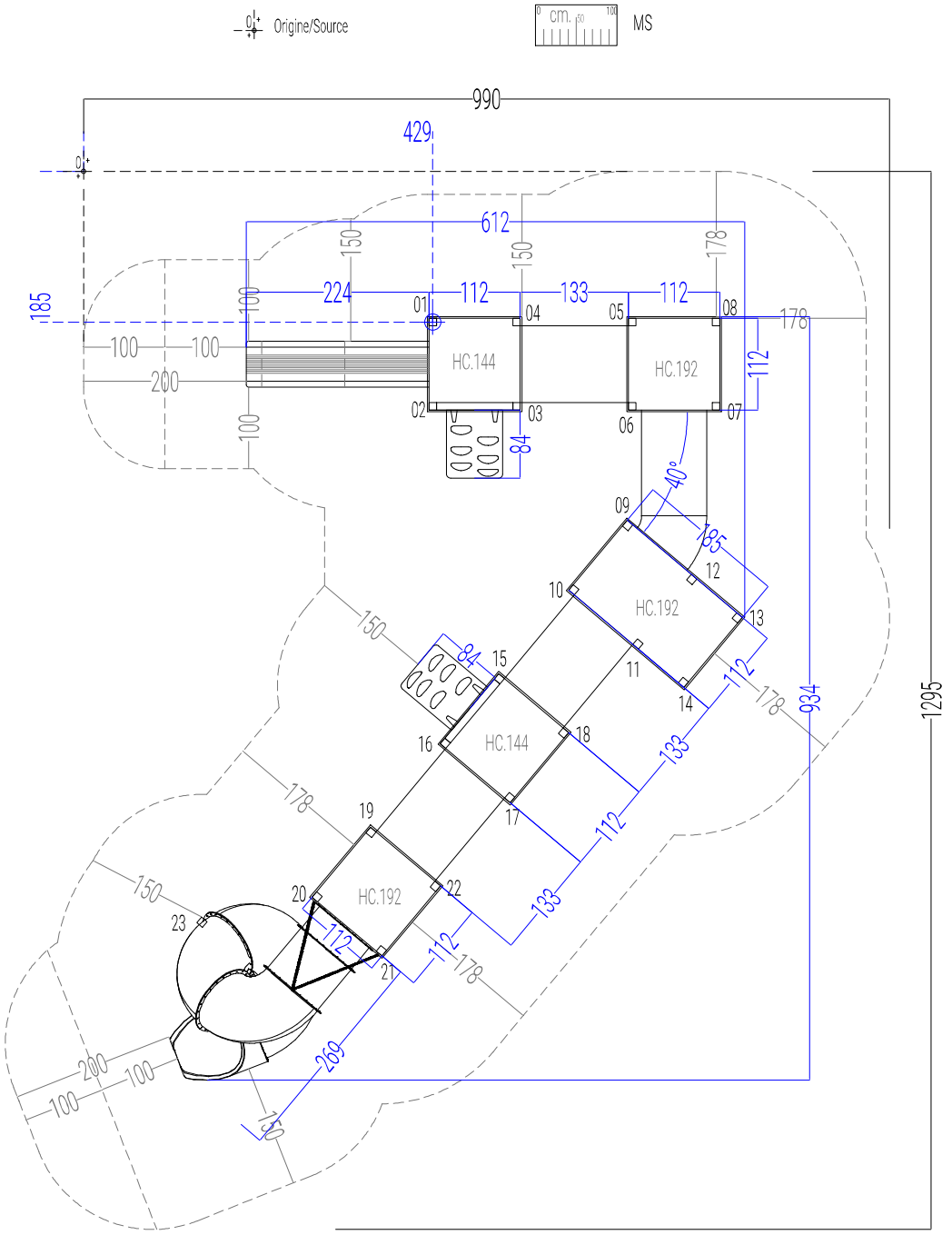

modifiche / modified				scala/scale:	misure in / dimensions in : cm.	HOLZHOF
nr	data/date	pos	descrizione/description	aut	tolleranze generali applicate / general tolerances: ○ sezione/diametro legname impregnato 0.5 (cm) ± ○ lunghezza legname impregnato 1% (lungh. totale) ± ○ lavorazioni legname impregnato 0.2 (cm) ± ○ componenti in metallo 1 (mm) ± ○ componenti in materiali plastici 1.5 (mm) ± ○ section/diameter of treated wood 0.5 (cm) ± ○ length of treated wood 1% (on the total length) ± ○ processing on treated wood 0.2 (cm) ± ○ metal elements 1 (mm) ± ○ plastic elements 1.5 (mm) ±	le colorazioni dei componenti raffigurati sono solo indicative e potranno variare a noi discrezione. Il presente elaborato grafico è da ritenersi indicativo. La sua reale fattibilità deve essere preventivamente verificata in loco prima della conferma d' ordine. Nessuna responsabilità pertanto sarà da attribuirsi a/la scrivente. The colours that are visible in the rendering are just illustrative and can be modified. The graphic design as well is illustrative, and customers are compelled to verify the equipment's real feasibility before finalizing the order. We do not accept claims for similar themes.	PIANTA SICUREZZA AREA DI IMPATTO / SAFETY PLAN IMPACT AREA	
						codice/code	xt600alu
						Mezzolombardo (TN)	03/11/2026
						eseguito da / operator	ufficio tecnico

PIANTA SCAVI / EXCAVATION PLAN

il simbolo accanto segna la posizione del centro scavo, per le sezioni consultare le schede allegate/ The excavation center is marked with a cross symbol on plan. For depth and section details, refer to the attached drawings.

NOTA PER STRUTTURE COUNTRY : per la natura irregolare del materiale stesso utilizzato tutte le misure su tale documento sono da ritenersi indicative / NOTE FOR COUNTRY STRUCTURES: due to the irregular nature of the material itself used, all measurements on this document are to be considered as indicative

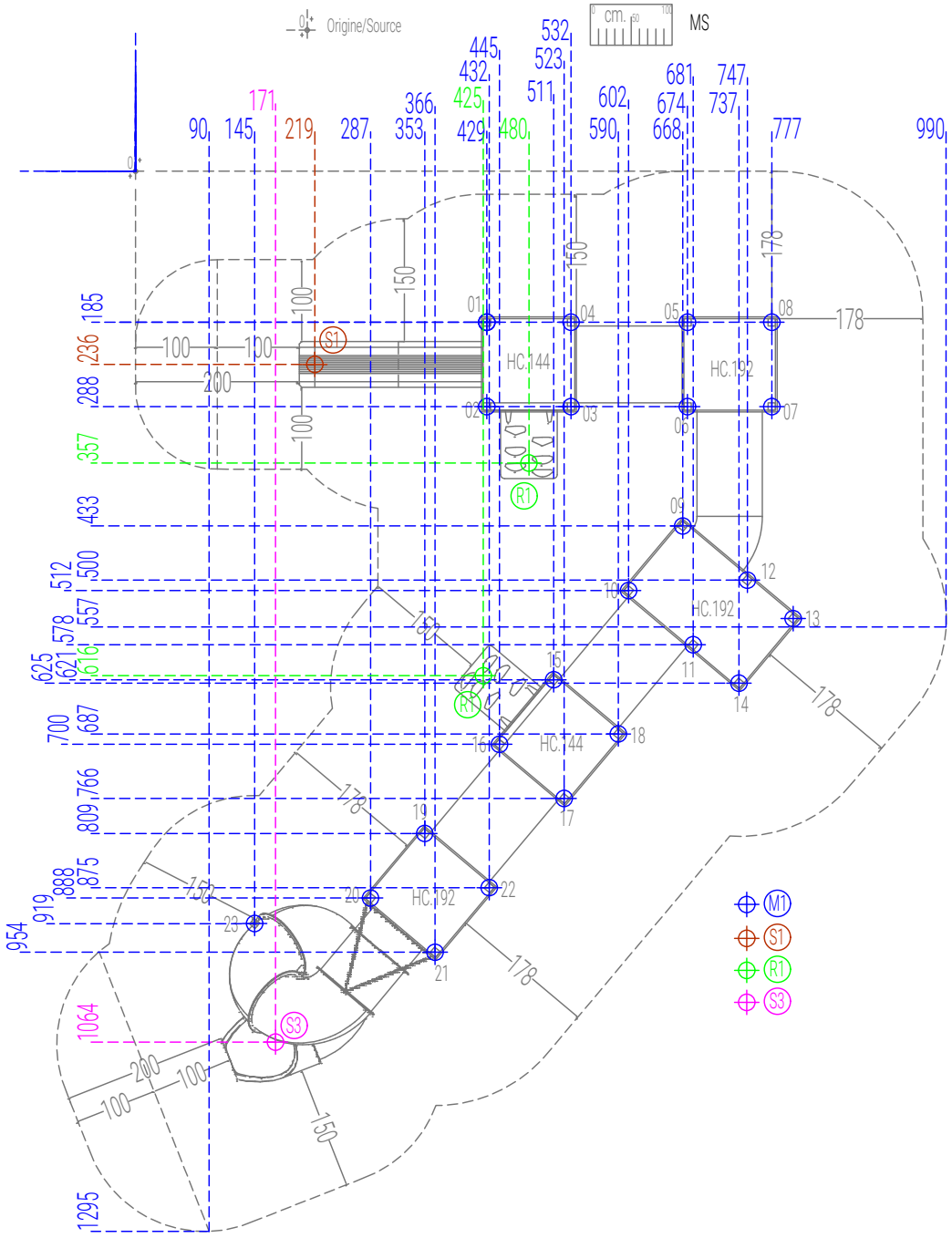

modifiche / modified				scala/scale:	misure in / dimensions in : cm.	HOLZHOF
nr	data/date	pos	descrizione/description	aut		PIANTA SCAVI / EXCAVATION PLAN
						codice/code: xt600alu
						Mezzolombardo (TN): 03/11/2026
						eseguito da / operator: ufficio tecnico

tolleranze generali applicate / general tolerances :
- sezione/diametro legname impregnato 0.5 (cm) ±
- lunghezza legname impregnato 1% (lungh. totale) ±
- lavorazioni legname impregnato 0.2 (cm) ±
- componenti in metallo 1 (mm) ±
- componenti in materiali plastici 1.5 (mm) ±
- section/diameter of treated wood 0.5 (cm) ±
- length of treated wood 1% (on the total length) ±
- processing on treated wood 0.2 (cm) ±
- metal elements 1 (mm) ±
- plastic elements 1.5 (mm) ±

le colorazioni dei componenti raffigurati sono solo indicative e potranno variare a noi discrezione. Il presente elaborato grafico è da ritenersi indicativo. La sua reale fattibilità deve essere preventivamente verificata in loco prima della conferma d' ordine. Nessuna responsabilità pertanto sarà da attribuirsi a lla scrivente.

The colours that are visible in the rendering are just illustrative and can be modified. The graphic design as well is illustrative, and customers are compelled to verify the equipment's real feasibility before finalizing the order. We do not accept claims for similar themes.

PIANTA ANTITRAUMA IN GOMMA / RUBBER IMPACT ABSORBING SURFACE PLAN

Altezza di caduta / Fall height (cm): **192** metri quadri / square meters : **93.5**

Area libera da impedimenti / Obstacle-free area:

*gomma minima se la struttura è installata con area libera e prato o terreno naturale per 200 cm davanti a gli scivoli/*minimum rubber if the structure is installed with an open area and lawn or natural terrain for 200 cm in front of the slides.

(nessun cordolo, oggetto o dislivello / no curbs, objects or uneven surfaces)
Minimo / Minimum: prato o terreno naturale / lawn or natural terrain.
All'interno dell'area di impatto non deve essere presente nessun oggetto, ostacolo o dislivello /
No object, obstacle or unevenness shall be present within the impact area.

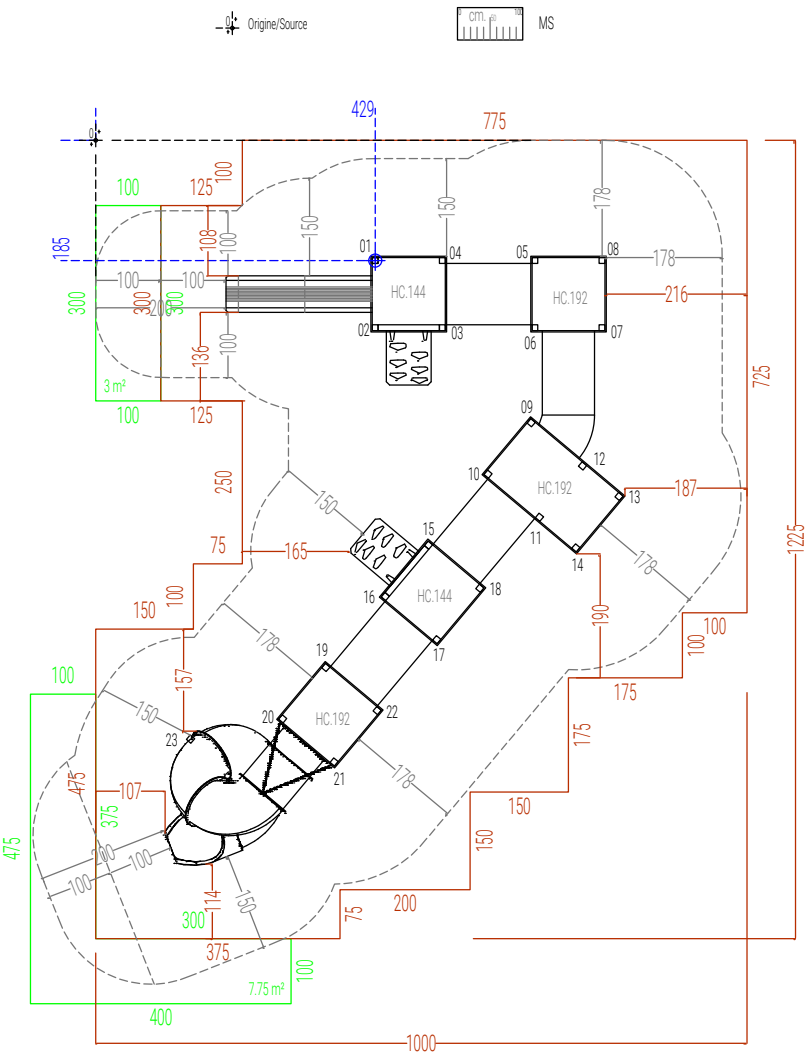

NOTA ANTITRUMA : La superficie in gomma indicata è quella minima, valida solo se le zone evidenziate in verde sono a prato o terreno naturale. Se queste presentano pavimentazioni dure (cemento, asfalto, piastrelle, ecc...) devono essere anch'esse gommate, aggiungendo i relativi m² al totale indicato.

NOTA ANTITRUMA : The indicated rubber surfacing is the minimum required with green areas on grass or natural ground. If hard surfaces are present, these areas must also be rubber-covered, adding their m² to the indicated total.



! IN CASO DI ANTITRAUMA COLATO:
L'applicazione del materiale antitrauma colato deve garantire uno spessore uniforme su tutta la superficie di impatto.
Per approfondimenti consultare la scheda sul posizionamento dei cordoli dettagliata in allegato.

Origine/Source

NOTA PER STRUTTURE COUNTRY : per la natura irregolare del materiale stesso utilizzato tutte le misure su tale documento sono da ritenersi indicative / NOTE FOR COUNTRY STRUCTURES: due to the irregular nature of the material itself used, all measurements on this document are to be considered as indicative

modifiche / modified				scala/scale:	misure in / dimensions in : cm.	HOLZHOF
nr	data/date	pos	descrizione/description	aut		PIANTA ANTITRAUMA IN GOMMA / RUBBER IMPACT ABSORBING SURFACE PLAN
						codice/code: xt600alu
						Mezzolombardo (TN): 03/11/2026
						eseguito da / operator: ufficio tecnico

tolleranze generali applicate / general tolerances:
- sezione/diametro legname impregnato 0.5 (cm) ±
- lunghezza legname impregnato 1% (lungh. totale) ±
- lavorazioni legname impregnato 0.2 (cm) ±
- componenti in metallo 1 (mm) ±
- componenti in materiali plastici 1.5 (mm) ±
- section/diameter of treated wood 0.5 (cm) ±
- length of treated wood 1% (on the total length) ±
- processing on treated wood 0.2 (cm) ±
- metal elements 1 (mm) ±
- plastic elements 1.5 (mm) ±

le colorazioni dei componenti raffigurati sono solo indicative e potranno variare a nsi discrezione. Il presente elaborato grafico è da ritenersi indicativo. La sua reale fattibilità deve essere preventivamente verificata in loco prima della conferma d' ordine. Nessuna responsabilità pertanto sarà da attribuirsi a/la scrivente.

The colours that are visible in the rendering are just illustrative and can be modified. The graphic design as well is illustrative, and customers are compelled to verify the equipment's real feasibility before finalizing the order. We do not accept claims for similar themes.

PIANTA ANTITRAUMA SFUSO / LOOSE-FILL IMPACT-ABSORBING SURFACE PLAN

Spessore antitrauma sfuso / Loose-fill surface thickness (cm)
Superficie / Area (sq.m): **104**
Area libera da impedimenti / Obstacle-free area:

Minimo / Minimum: prato o terreno naturale / lawn or natural terrain (nessun cordolo, oggetto o dislivello / no curbs, objects or uneven surfaces)
All'interno dell'area di impatto non deve essere presente nessun oggetto, ostacolo o dislivello / No object, obstacle or unevenness shall be present within the impact area.

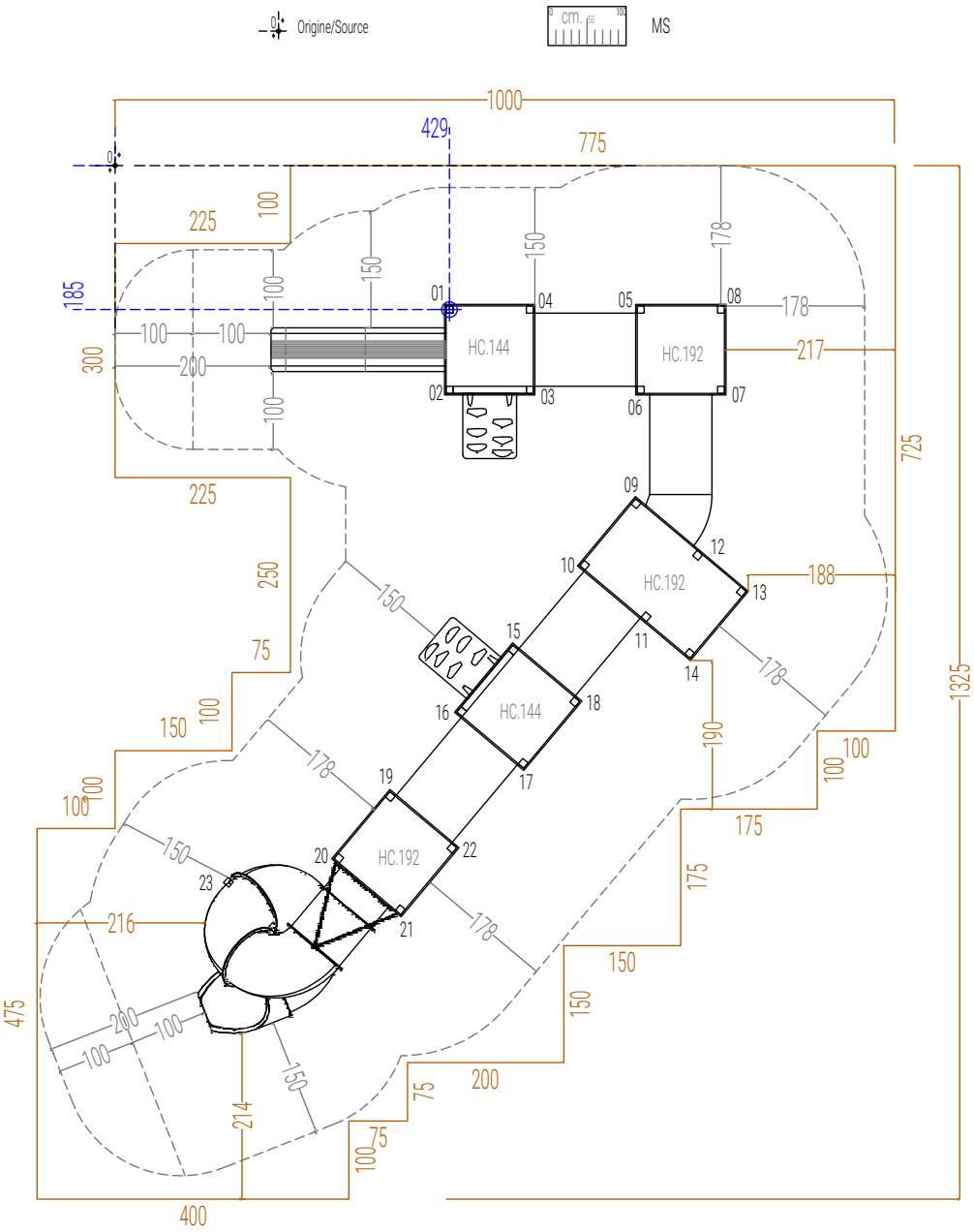

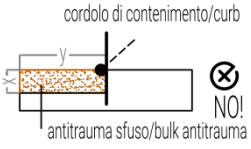

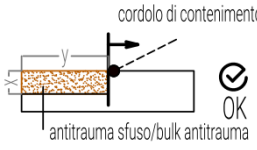

CORDOLO DI CONTENIMENTO / CONTAINMENT CURB

■ In caso di cordolo in Robinia non uniforme, mantenerlo esternamente all'area di impatto / In case of non-uniform Robinia curb, keep it outside the impact area

ANTITRAUMA COLATO / CAST RUBBER IMPACT SURFACE

✔ Lo strato antitrauma colato deve garantire spessore uniforme su tutta l'area di impatto / The poured anti-trauma layer must ensure uniform thickness across the entire impact area

■ Per maggiori dettagli, consultare la scheda di posizionamento cordoli allegata / See the attached curb positioning detail sheet for further information

modifiche / modified				scala/scale:	misure in / dimensions in : cm.	HOLZHOF
nr	data/date	pos	descrizione/description	aut	tolerance general applicate / general tolerances: ○ sezione/diametro legname impregnato 0.5 (cm) ± ○ lunghezza legname impregnato 1% (lungh. totale) ± ○ lavorazioni legname impregnato 0.2 (cm) ± ○ componenti in metallo 1 (mm) ± ○ componenti in materiali plastici 1.5 (mm) ± ○ section/diameter of treated wood 0.5 (cm) ± ○ length of treated wood 1% (on the total length) ± ○ processing on treated wood 0.2 (cm) ± ○ metal elements 1 (mm) ± ○ plastic elements 1.5 (mm) ±	le colorazioni dei componenti raffigurati sono solo indicative e potranno variare a nsi discrezione. Il presente elaborato grafico è da ritenersi indicativo. La sua reale fattibilità deve essere preventivamente verificata in loco prima della conferma d' ordine. Nessuna responsabilità pertanto sarà da attribuirsi a lla scrivente. The colours that are visible in the rendering are just illustrative and can be modified. The graphic design as well is illustrative, and customers are compelled to verify the equipment's real feasibility before finalizing the order. We do not accept claims for similar themes.	PIANTA ANTITRAUMA SFUSO / LOOSE ABSORBING SURFACE PLAN
						codice/code: xt600alu
						Mezzolombardo (TN): 03/11/2026
						eseguito da / operator: ufficio tecnico

montanti/struts

xt600alu

COMPONENT LIST / ISTRUZIONI DI MONTAGGIO

Modello: xt600alu_3d_sketchup.skp

1 **x1**

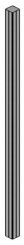

01
Dimensioni (mm): 2400 x 90 x 90

2 **x1**



02
Dimensioni (mm): 3100 x 90 x 90

3 **x1**



03
Dimensioni (mm): 3100 x 90 x 90

4 **x1**

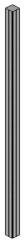

04
Dimensioni (mm): 2400 x 90 x 90

5 **x1**

05
Dimensioni (mm): 3900 x 90 x 90

6 **x1**

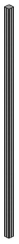

06
Dimensioni (mm): 3900 x 90 x 90

7 **x1**

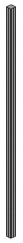

07
Dimensioni (mm): 3900 x 90 x 90

8 **x1**

08
Dimensioni (mm): 3900 x 90 x 90

9 **x1**

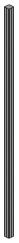

09
Dimensioni (mm): 3900 x 90 x 90

10 **x1**

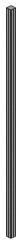

10
Dimensioni (mm): 3900 x 90 x 90

11 **x1**

11
Dimensioni (mm): 3900 x 90 x 90

12 **x1**

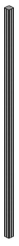

12
Dimensioni (mm): 3900 x 90 x 90

montanti/struts

COMPONENT LIST / ISTRUZIONI DI MONTAGGIO

Modello: xt600alu_3d_sketchup.skp

13 x1

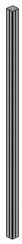

13
Dimensioni (mm): 2880 x 90 x 90

14 x1

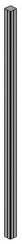

14
Dimensioni (mm): 2880 x 90 x 90

15 x1

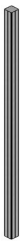

15
Dimensioni (mm): 2400 x 90 x 90

16 x1

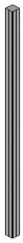

16
Dimensioni (mm): 2400 x 90 x 90

17 x1

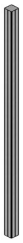

17
Dimensioni (mm): 2400 x 90 x 90

18 x1

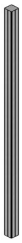

18
Dimensioni (mm): 2400 x 90 x 90

19 x1

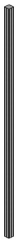

19
Dimensioni (mm): 3900 x 90 x 90

20 x1

20
Dimensioni (mm): 3900 x 90 x 90

21 x1

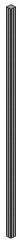

21
Dimensioni (mm): 3900 x 90 x 90

22 x1

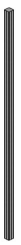

22
Dimensioni (mm): 3900 x 90 x 90

23 x1

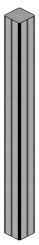

23
Dimensioni (mm): 1035 x 90 x 90

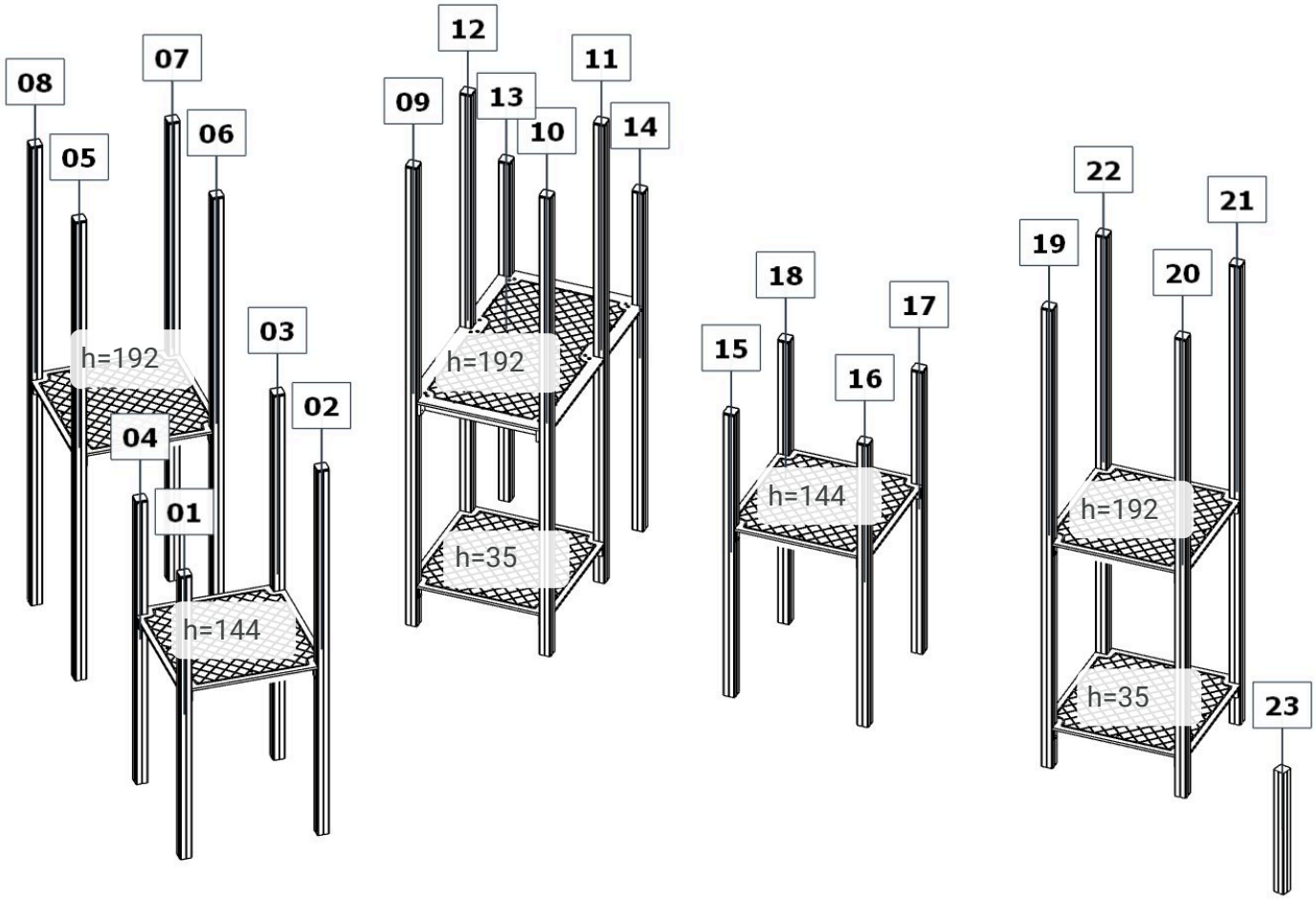

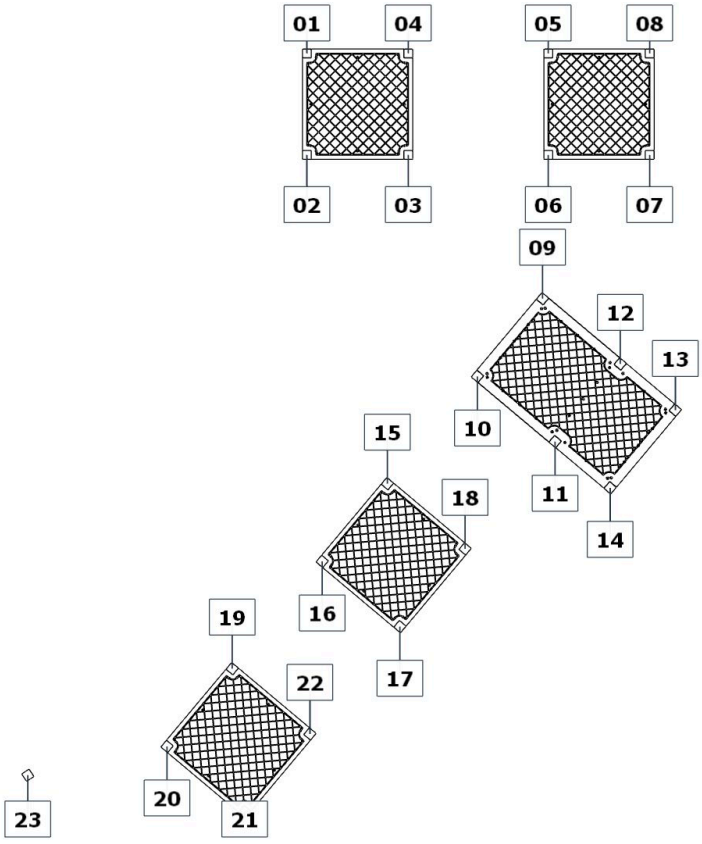

M.S. 10/11/26

XT600ALU

1 x8	2 x8
3 x1	4 x8 8x130
5 x4	6 x16

Set:
Set 60.2.191 Max/Aladin Legno/*Timber*

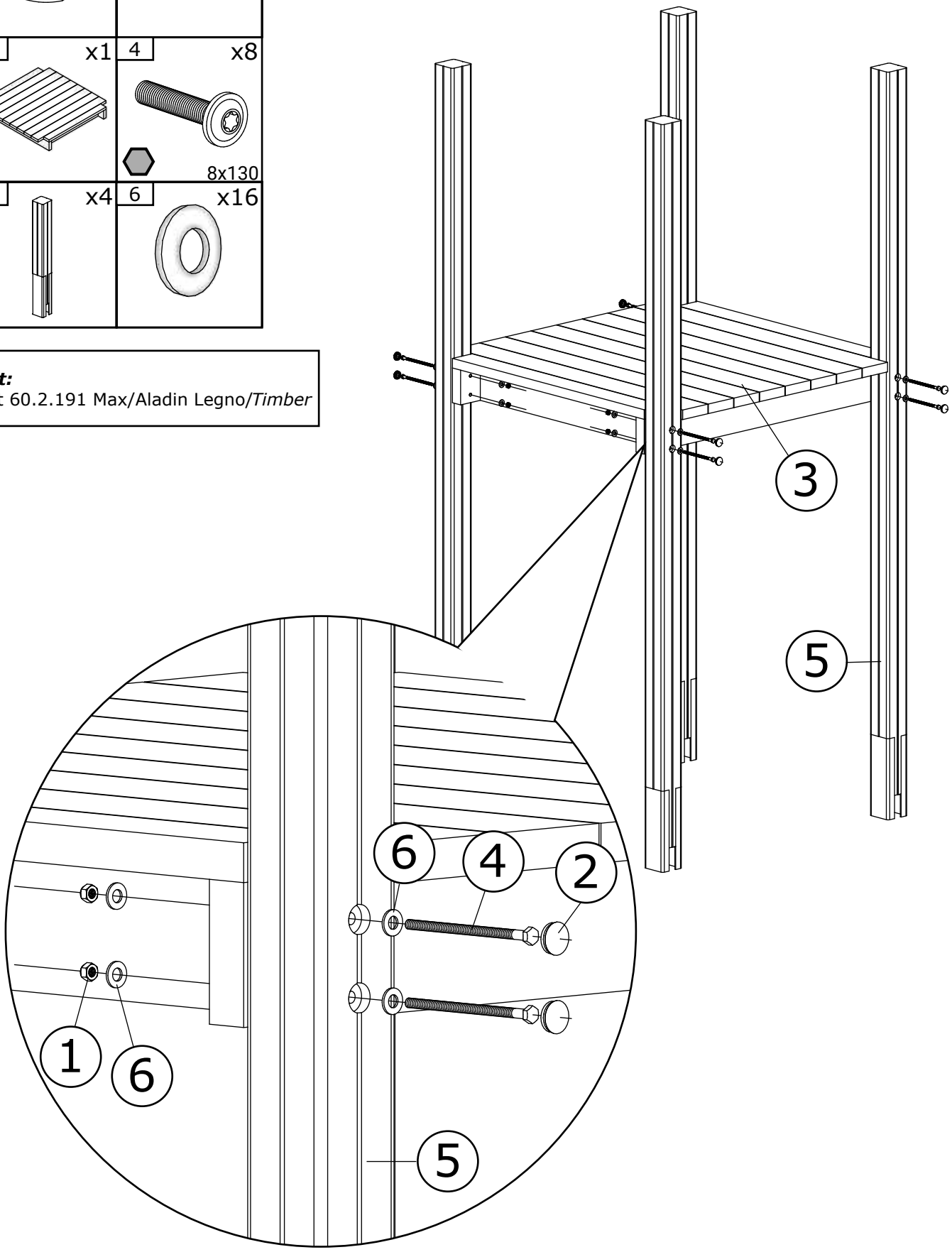

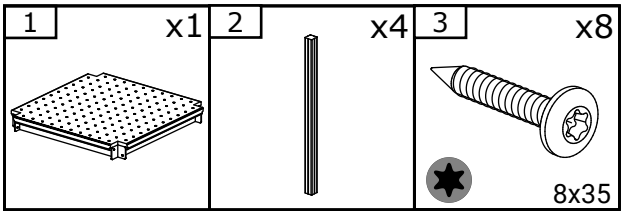

Set:
Set 60.2.202 Max/Aladin Alu

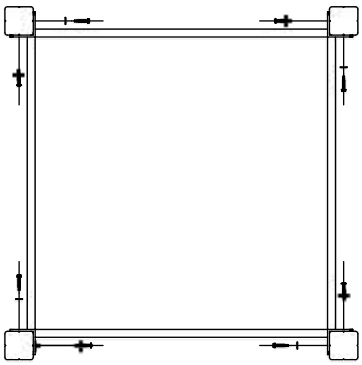

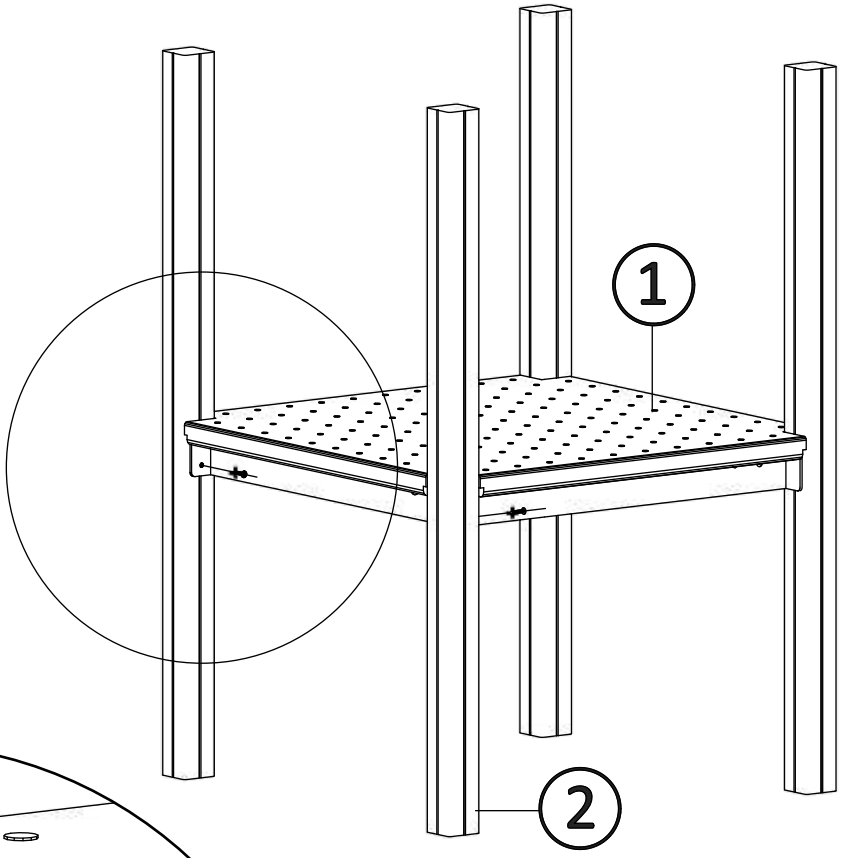

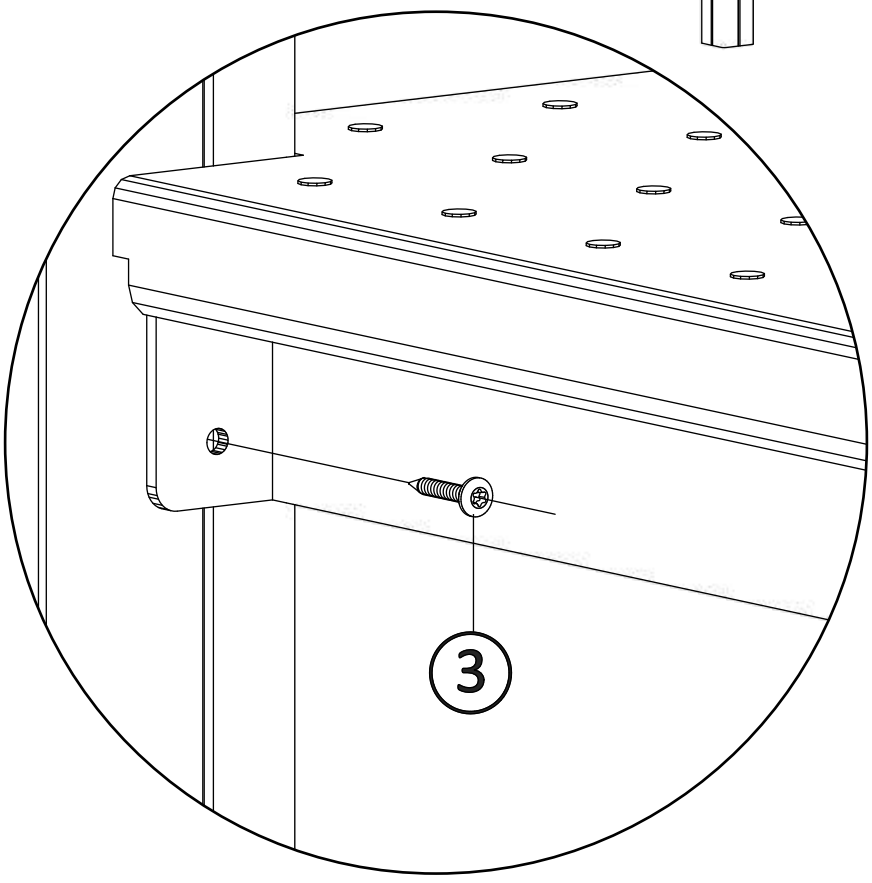

80139

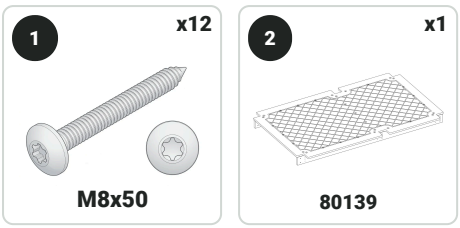

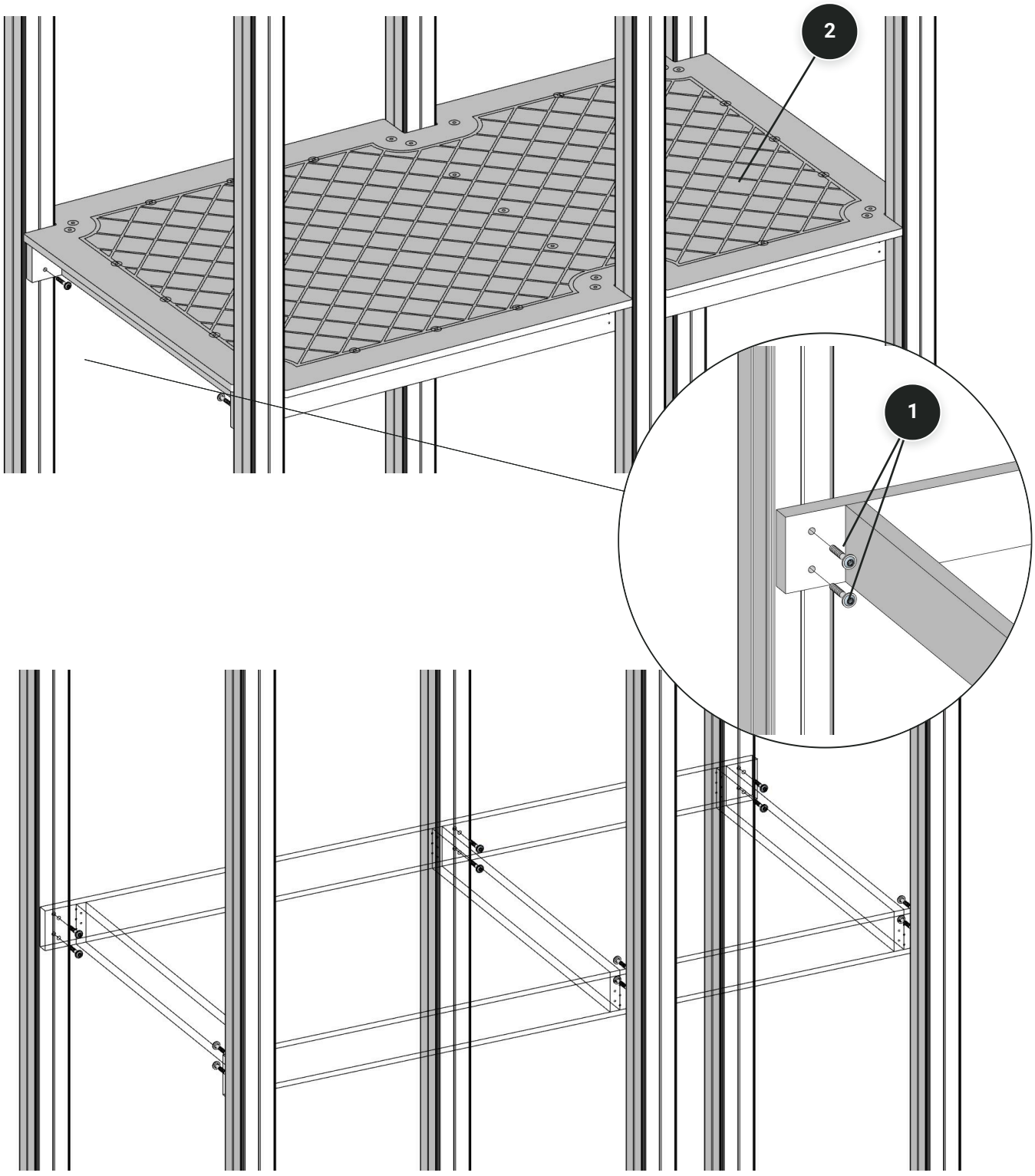

M.S. 11/11/26

pannelli/panels

COMPONENT LIST / ILLUSTRATIVO

Modello: xt600alu_3d_sketchup.skp

1 x12

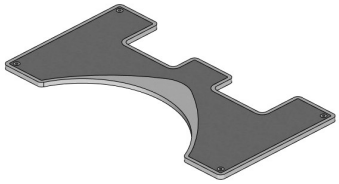

Pannelli decorativi in Pe
Dimensioni (mm): 1100 x 590 x 19
Viteria (Alluminio):
4 pz - Vite Torx Alluminio testa flangiata 8x35

2 x2

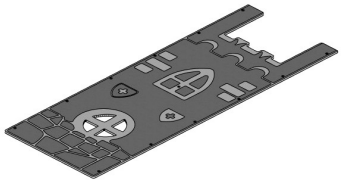

Pannelli decorativi in Pe
Dimensioni (mm): 3000 x 1100 x 19
Viteria (Alluminio):
12 pz - Vite Torx Alluminio testa flangiata 8x35

3 x2



Pannelli decorativi in Pe
Dimensioni (mm): 1480 x 1100 x 19
Viteria (Alluminio):
10 pz - Vite Torx Alluminio testa flangiata 8x35

4 x7

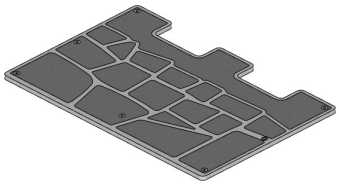

Pannelli decorativi in Pe
Dimensioni (mm): 1100 x 740 x 19
Viteria (Alluminio):
6 pz - Vite Torx Alluminio testa flangiata 8x35

5 x2

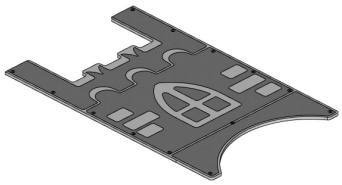

Pannelli decorativi in Pe
Dimensioni (mm): 1773 x 1100 x 19
Viteria (Alluminio):
12 pz - Vite Torx Alluminio testa flangiata 8x35

6 x4

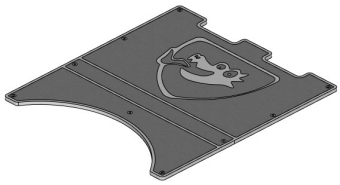

Pannelli decorativi in Pe
Dimensioni (mm): 1220 x 1100 x 19
Viteria (Alluminio):
8 pz - Vite Torx Alluminio testa flangiata 8x35

7 x1

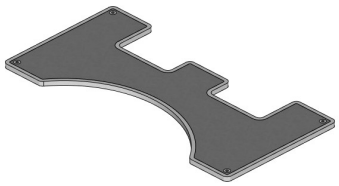

Pannelli decorativi in Pe
Dimensioni (mm): 1100 x 540 x 19
Viteria (Alluminio):
4 pz - Vite Torx Alluminio testa flangiata 8x35

8 x4

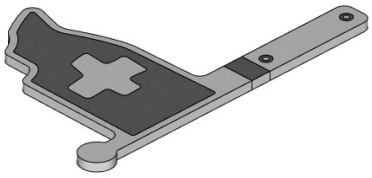

Pannelli decorativi in Pe
Dimensioni (mm): 700 x 468 x 19
Viteria (Alluminio):
2 pz - Vite Torx Alluminio testa flangiata 8x35

9 x1



Pannelli decorativi in Pe
Dimensioni (mm): 1480 x 1100 x 19
Viteria (Alluminio):
9 pz - Vite Torx Alluminio testa flangiata 8x35

10 x1

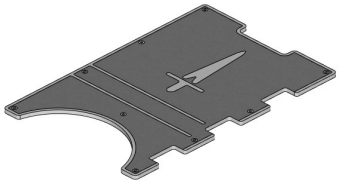

Pannelli decorativi in Pe
Dimensioni (mm): 1220 x 800 x 19
Viteria (Alluminio):
8 pz - Vite Torx Alluminio testa flangiata 8x35

11 x1

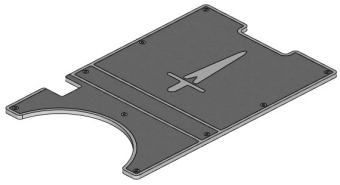

Pannelli decorativi in Pe
Dimensioni (mm): 1220 x 800 x 19
Viteria (Alluminio):
8 pz - Vite Torx Alluminio testa flangiata 8x35

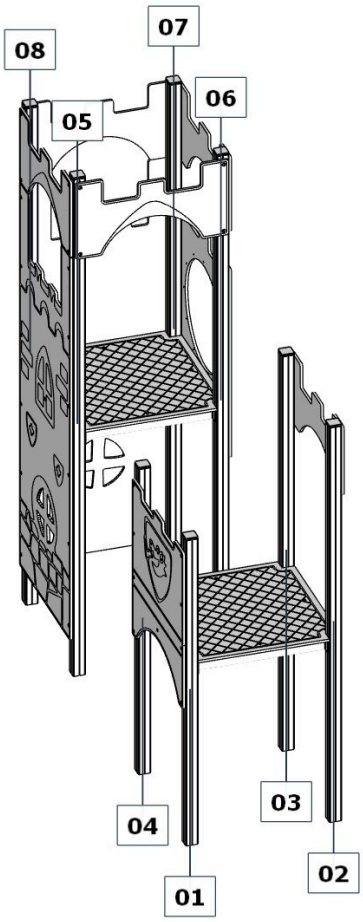
08
07
06
05
04
03
02
01

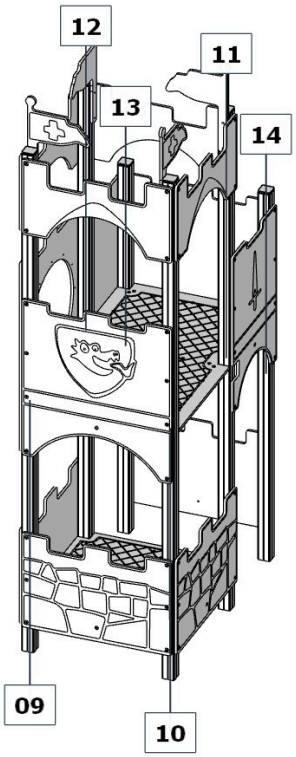
12
11
13
14
09
10

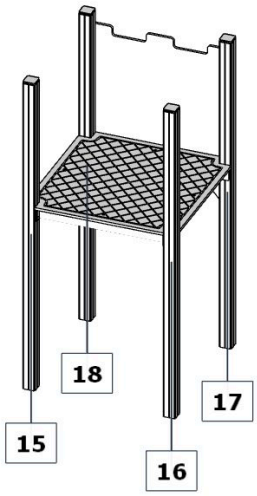
18
17
15
16

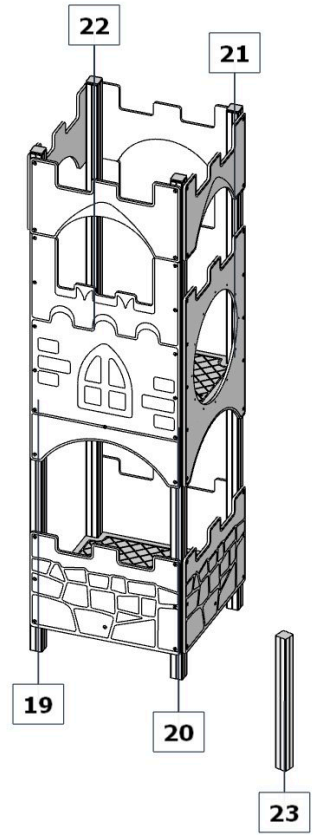
22
21
19
20
23

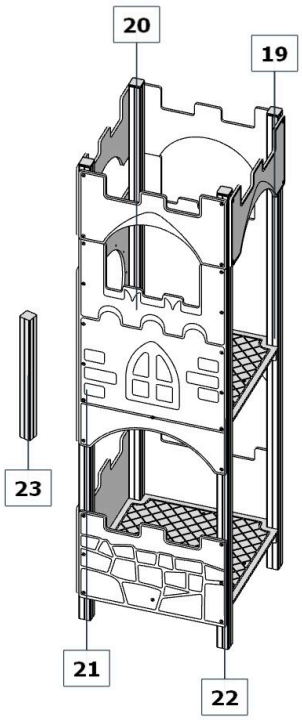
20
19
23
21
22

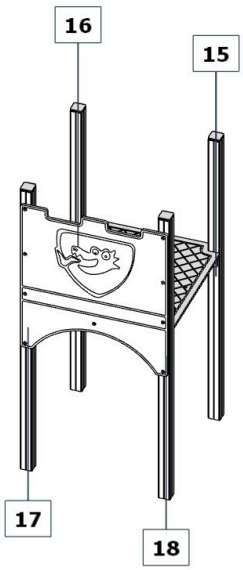
16
15
17
18

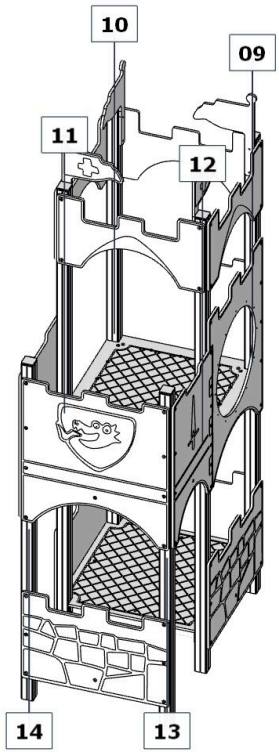
10
09
11
12
14
13

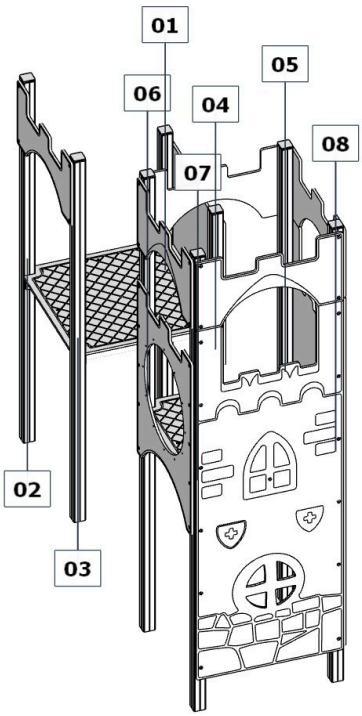
01
06
05
04
08
07
02
03

M.S. 10/11/26

GRUPPO 01

4 VISTE ORTOGONALI

01 FRONTE / FRONT

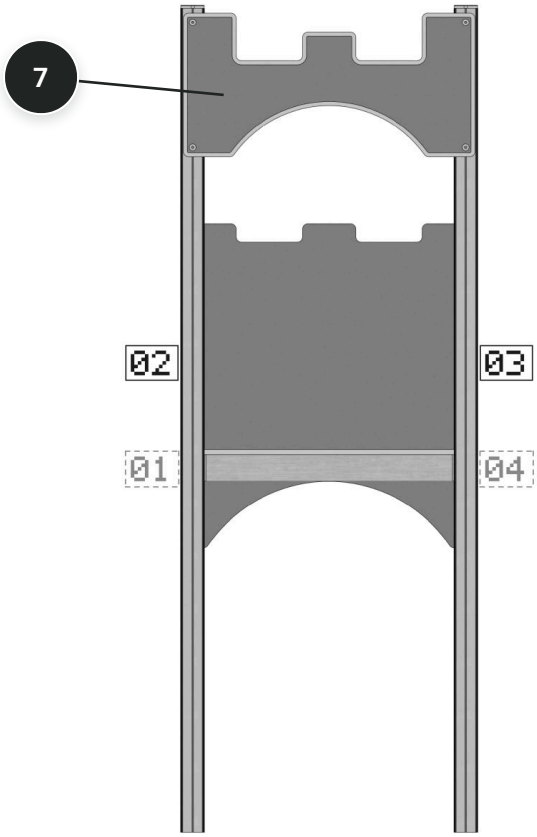

02 DESTRA / RIGHT

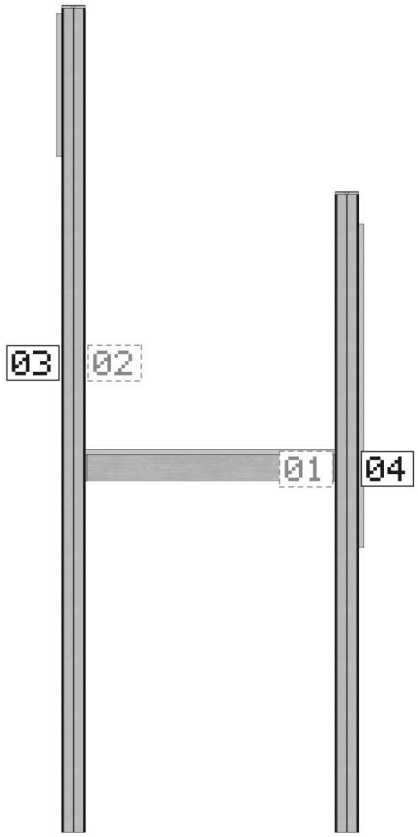

03 RETRO / REAR

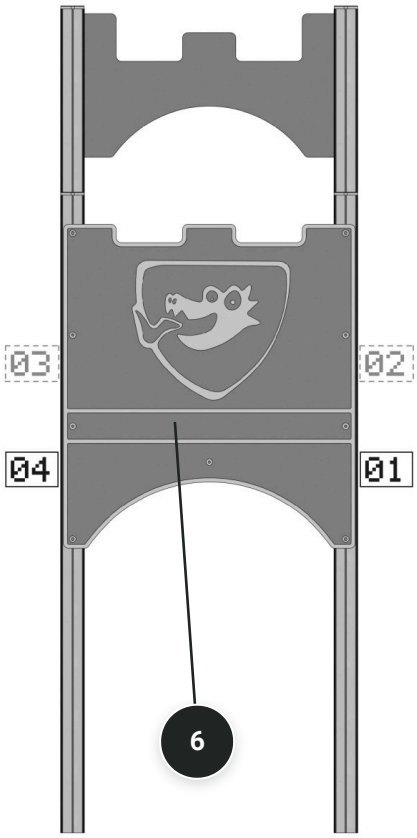

04 SINISTRA / LEFT

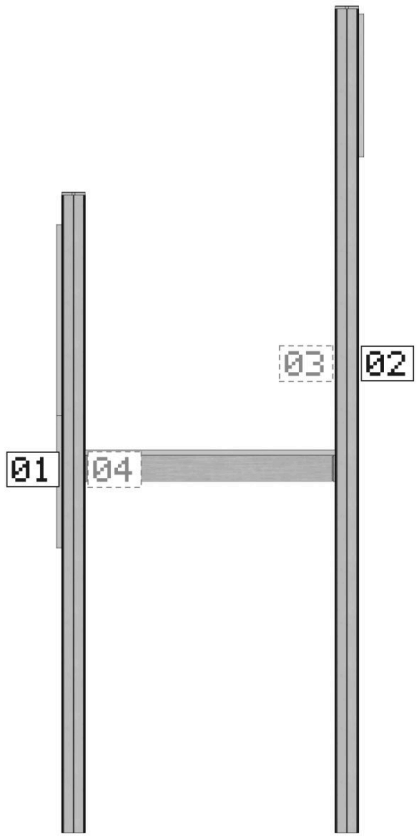

TOWER 4 VIEWS - SKETCHUP

M.S. 10/11/26

GRUPPO 02

4 VISTE ORTOGONALI

01 FRONTE / FRONT

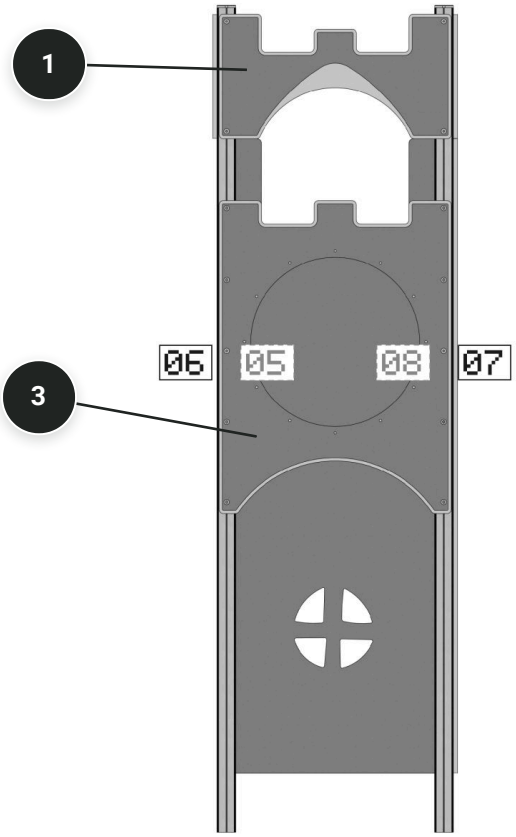

02 DESTRA / RIGHT

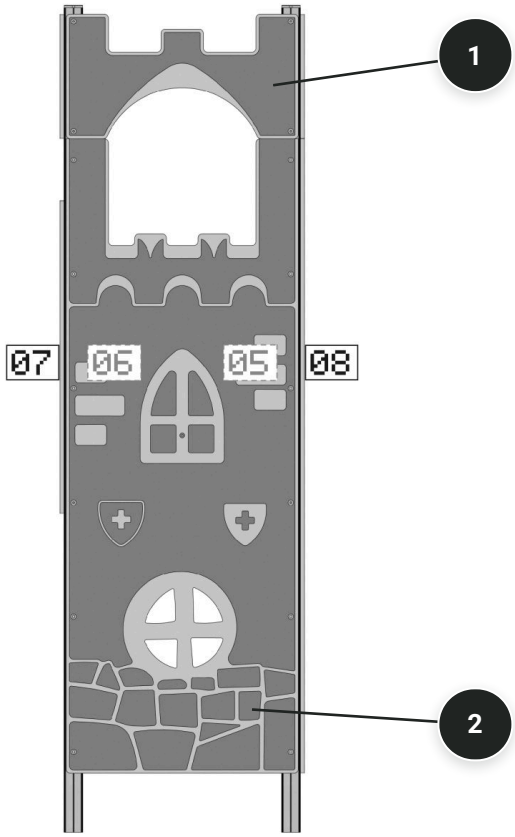

03 RETRO / REAR

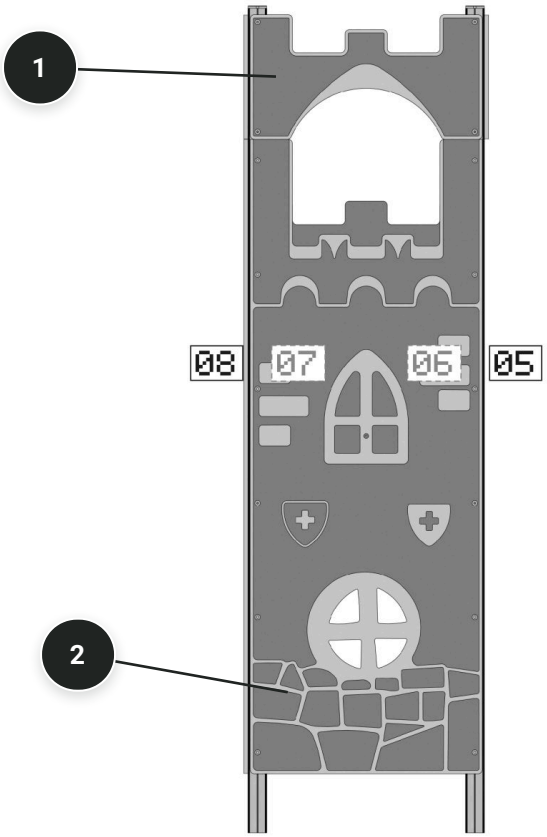

04 SINISTRA / LEFT

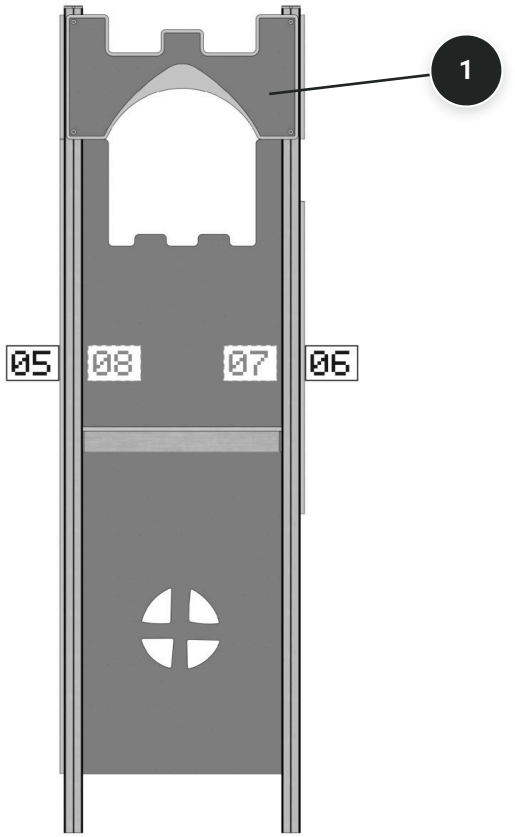

TOWER 4 VIEWS - SKETCHUP

M.S. 10/11/26

GRUPPO 03

4 VISTE ORTOGONALI

01 FRONTE / FRONT

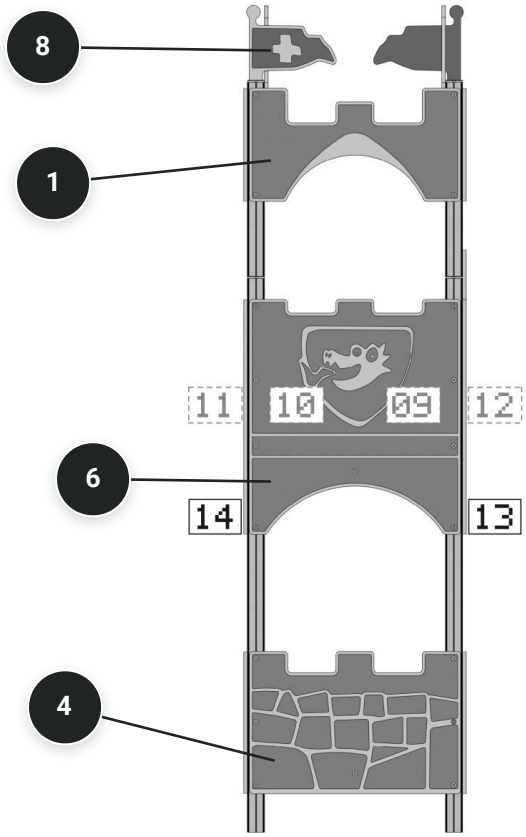

02 DESTRA / RIGHT

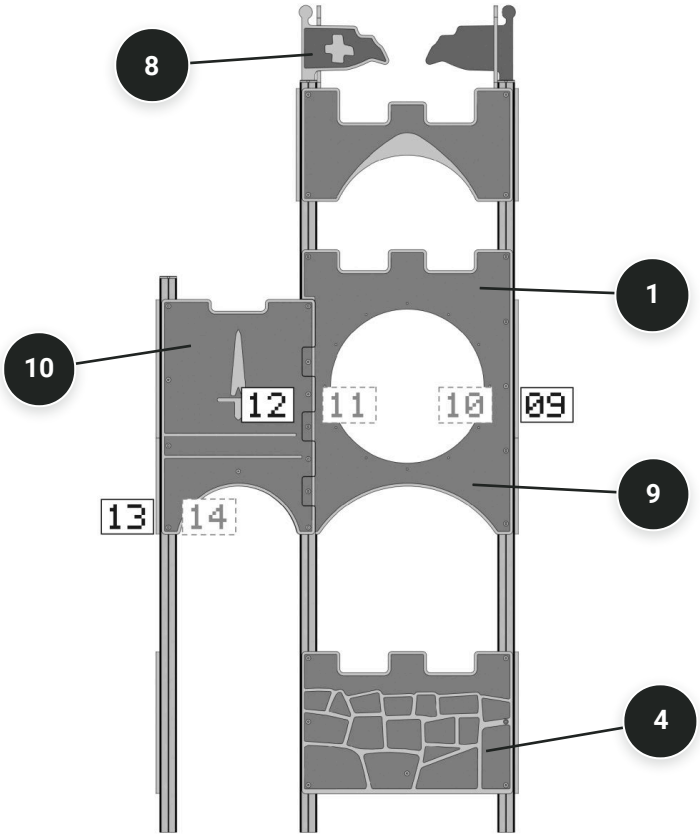

03 RETRO / REAR

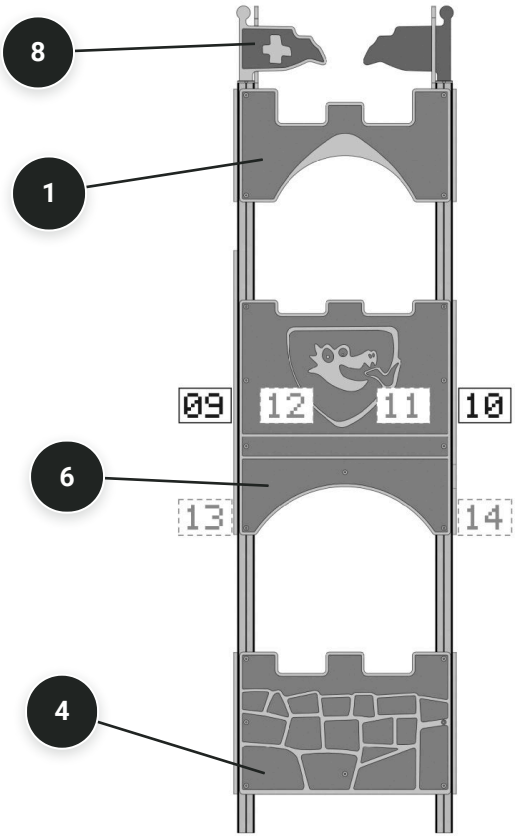

04 SINISTRA / LEFT

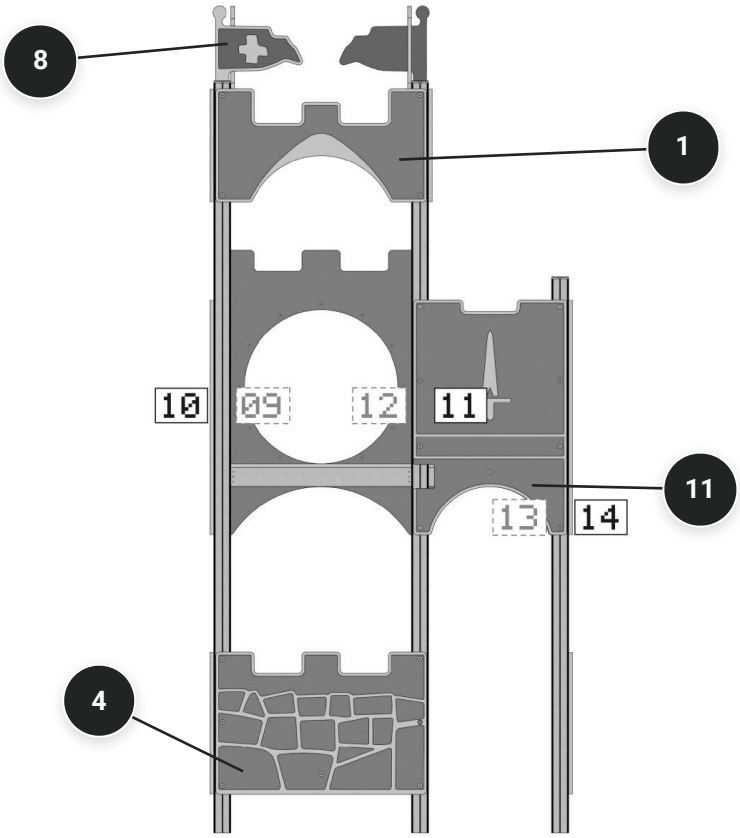

TOWER 4 VIEWS - SKETCHUP

M.S. 10/11/26

GRUPPO 04

4 VISTE ORTOGONALI

01 FRONTE / FRONT

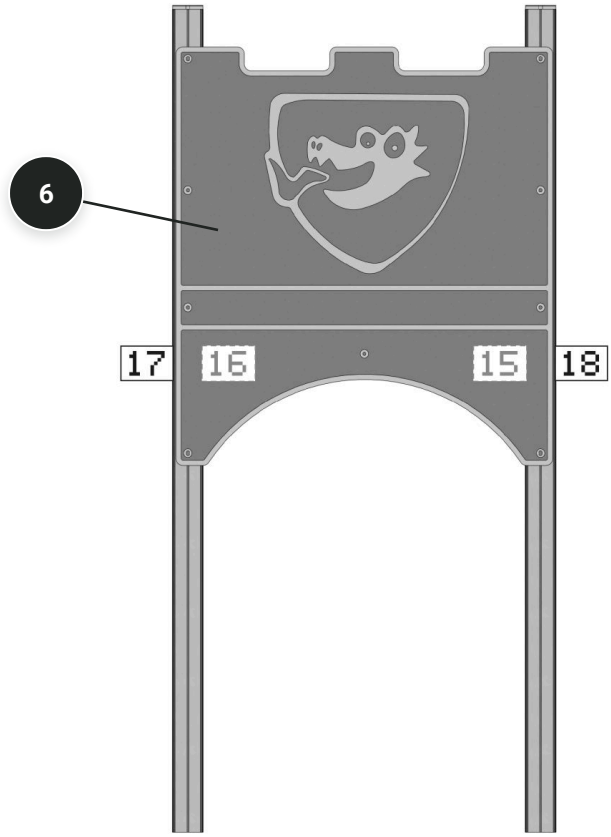

02 DESTRA / RIGHT

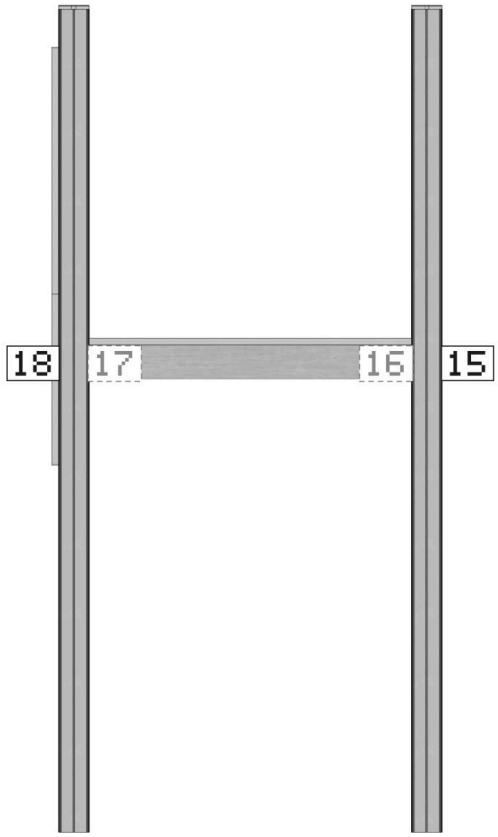

03 RETRO / REAR

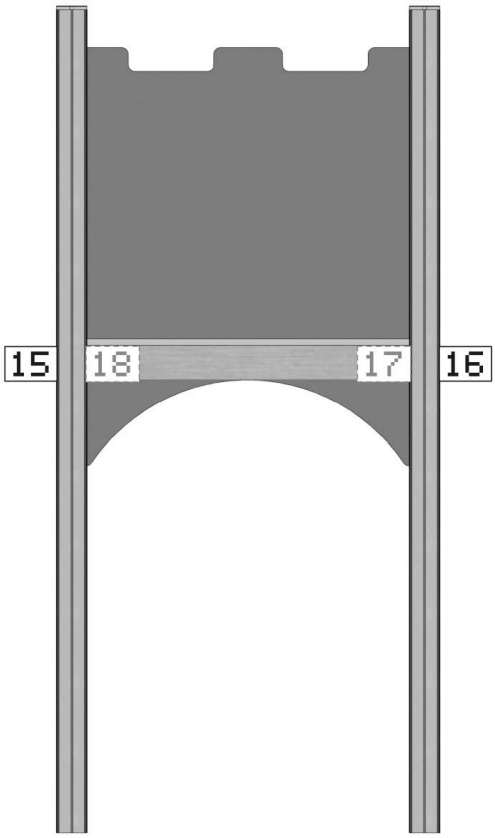

04 SINISTRA / LEFT

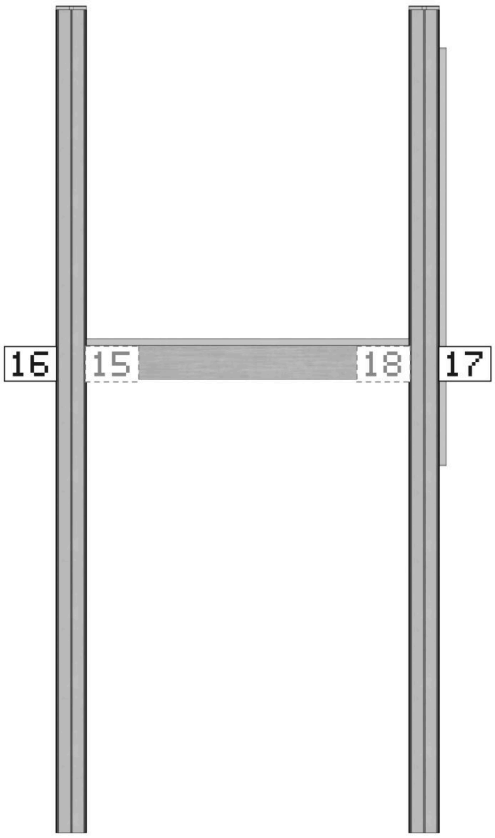

TOWER 4 VIEWS - SKETCHUP

M.S. 10/11/26

GRUPPO 05

4 VISTE ORTOGONALI

01 FRONTE / FRONT

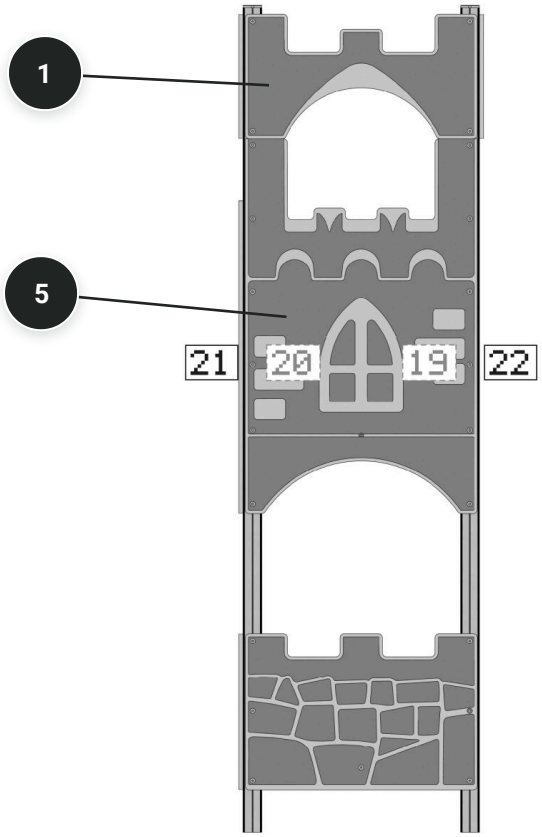

02 DESTRA / RIGHT

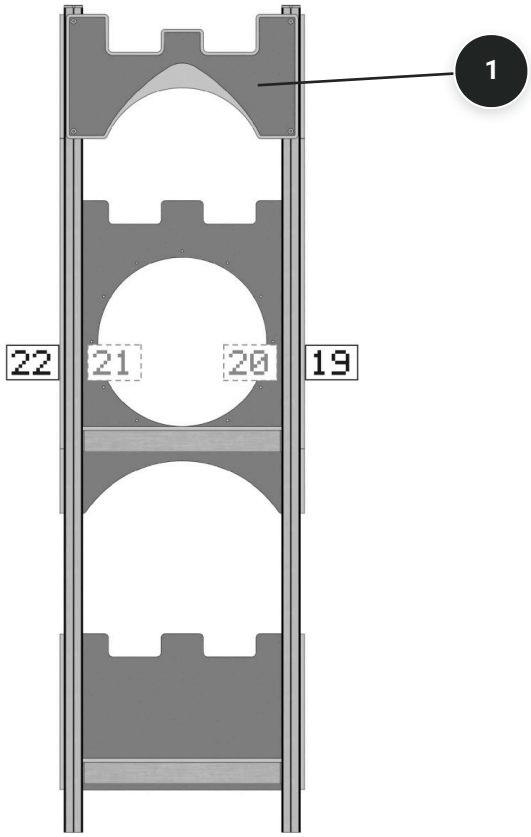

03 RETRO / REAR

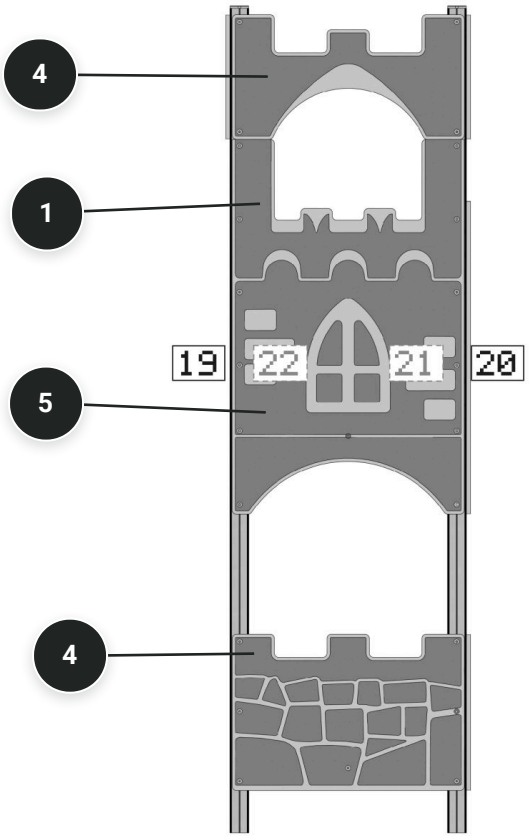

04 SINISTRA / LEFT

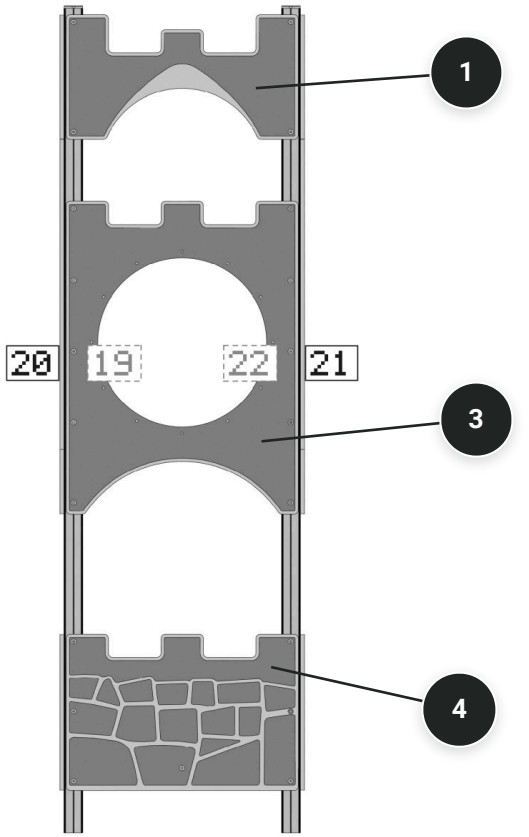

TOWER 4 VIEWS - SKETCHUP

M.S. 10/11/26

FASE 1





AL Alluminio
Aluminium

Legno Trattato
Treated Timber

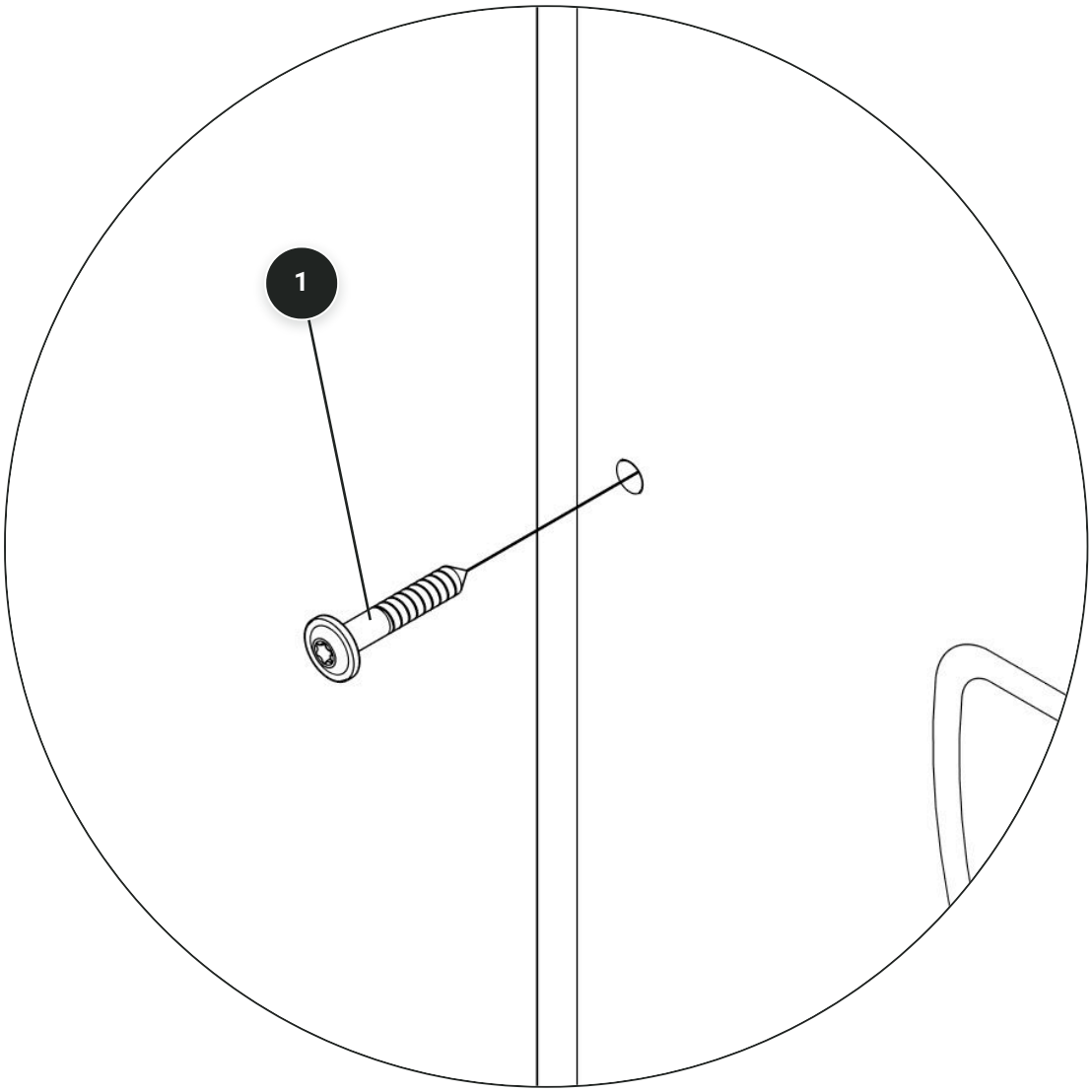

M.S. 13/11/26

FASE 1

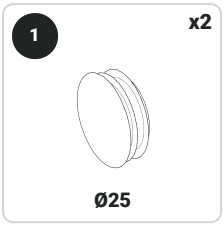





AL Alluminio / Aluminium

Legno Trattato / Treated Timber

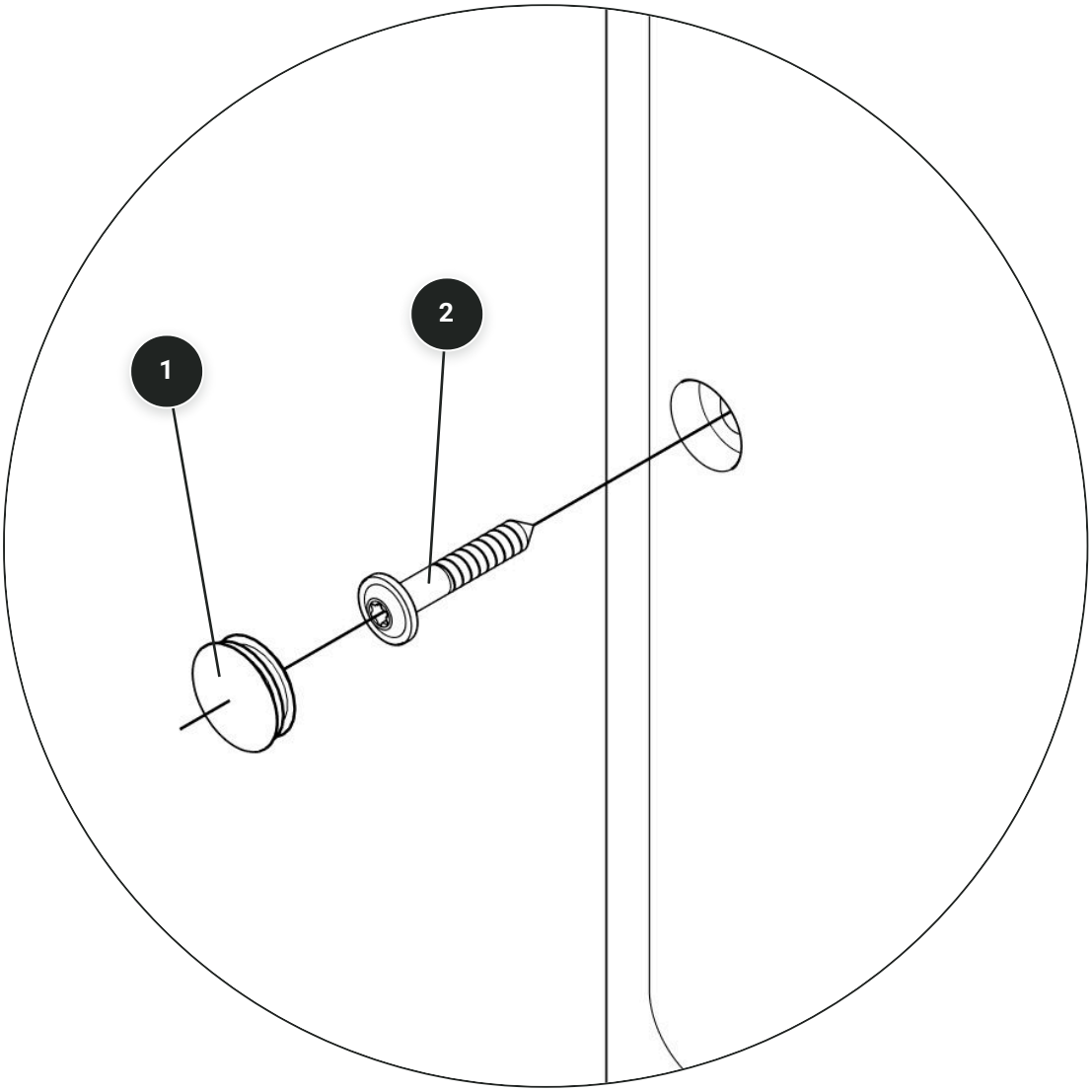

M.S. 13/11/26

FASE 1

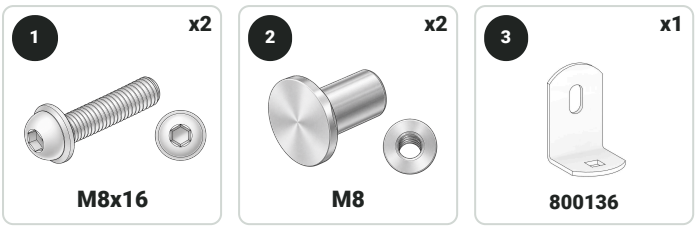

AL Alluminio / Aluminium

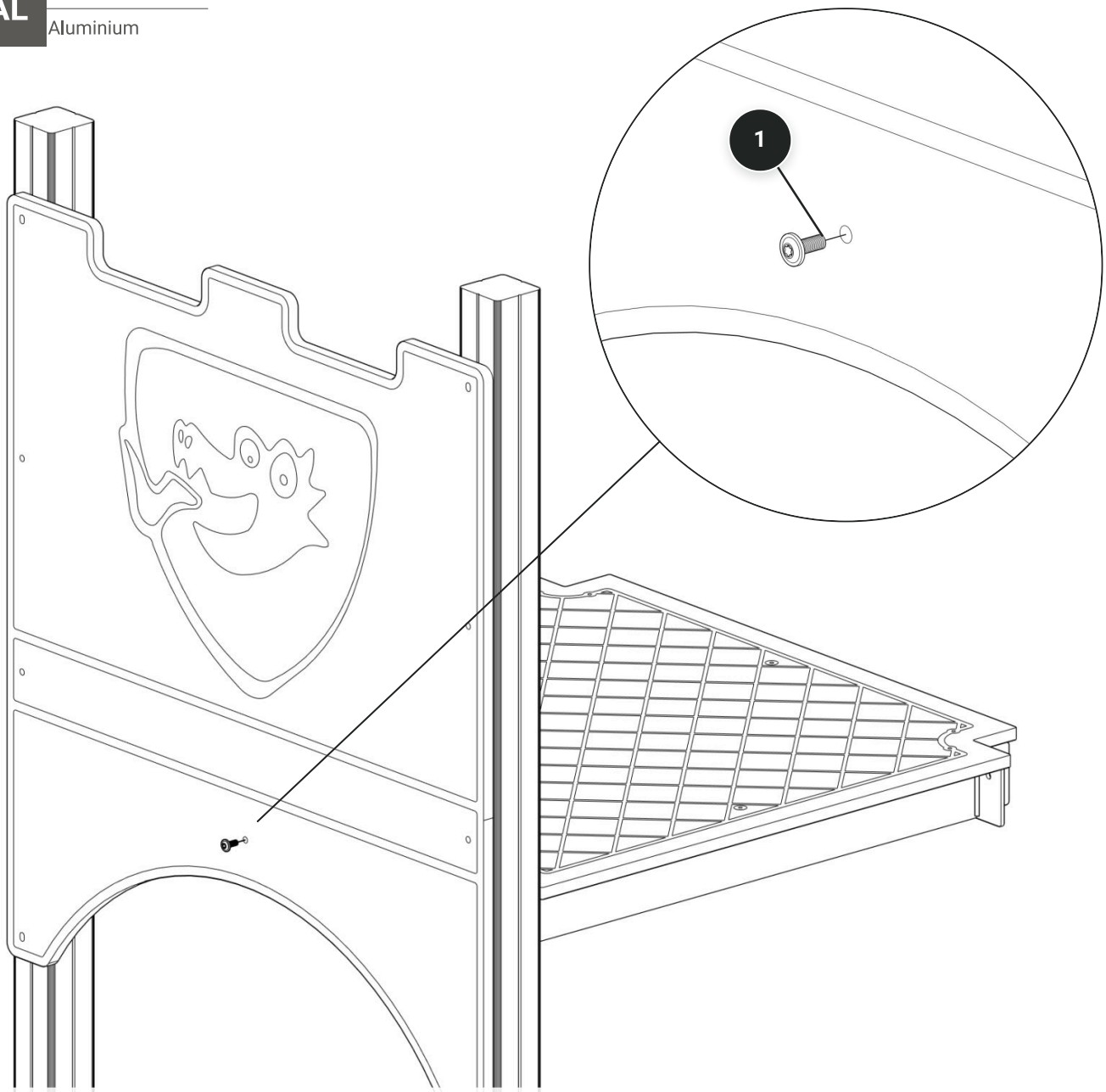

IT – Il pannello raffigurato è puramente indicativo. Forma e dimensioni possono variare, ma il principio di fissaggio rimane invariato. La procedura e la viteria indicate si riferiscono a un singolo pannello e devono essere ripetute per ogni ulteriore pannello da fissare.

EN – The panel shown is for illustrative purposes only. Shape and dimensions may vary, but the fixing method remains the same. The procedure and fasteners shown refer to a single panel and must be repeated for each additional panel to be installed.

FASE 1

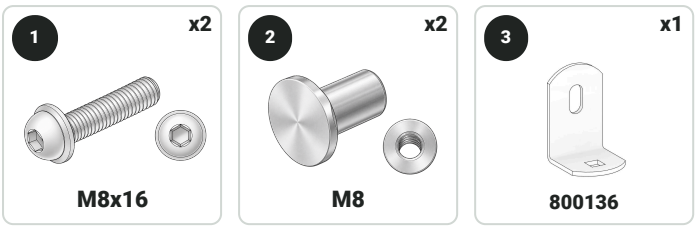

AL Alluminio
Aluminium

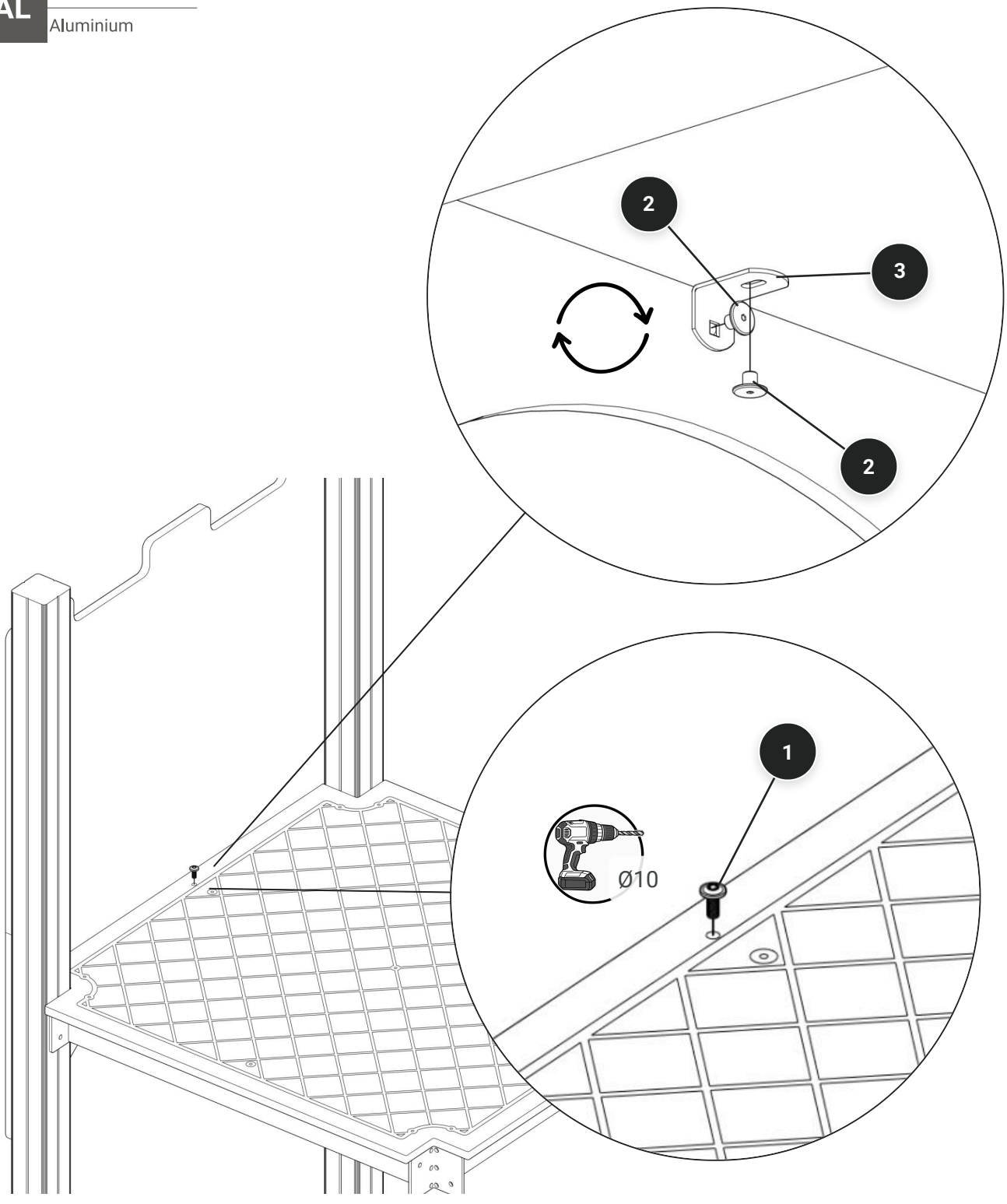

FASE 1

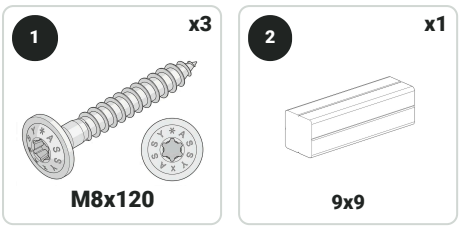

Legno Trattato

Treated Timber

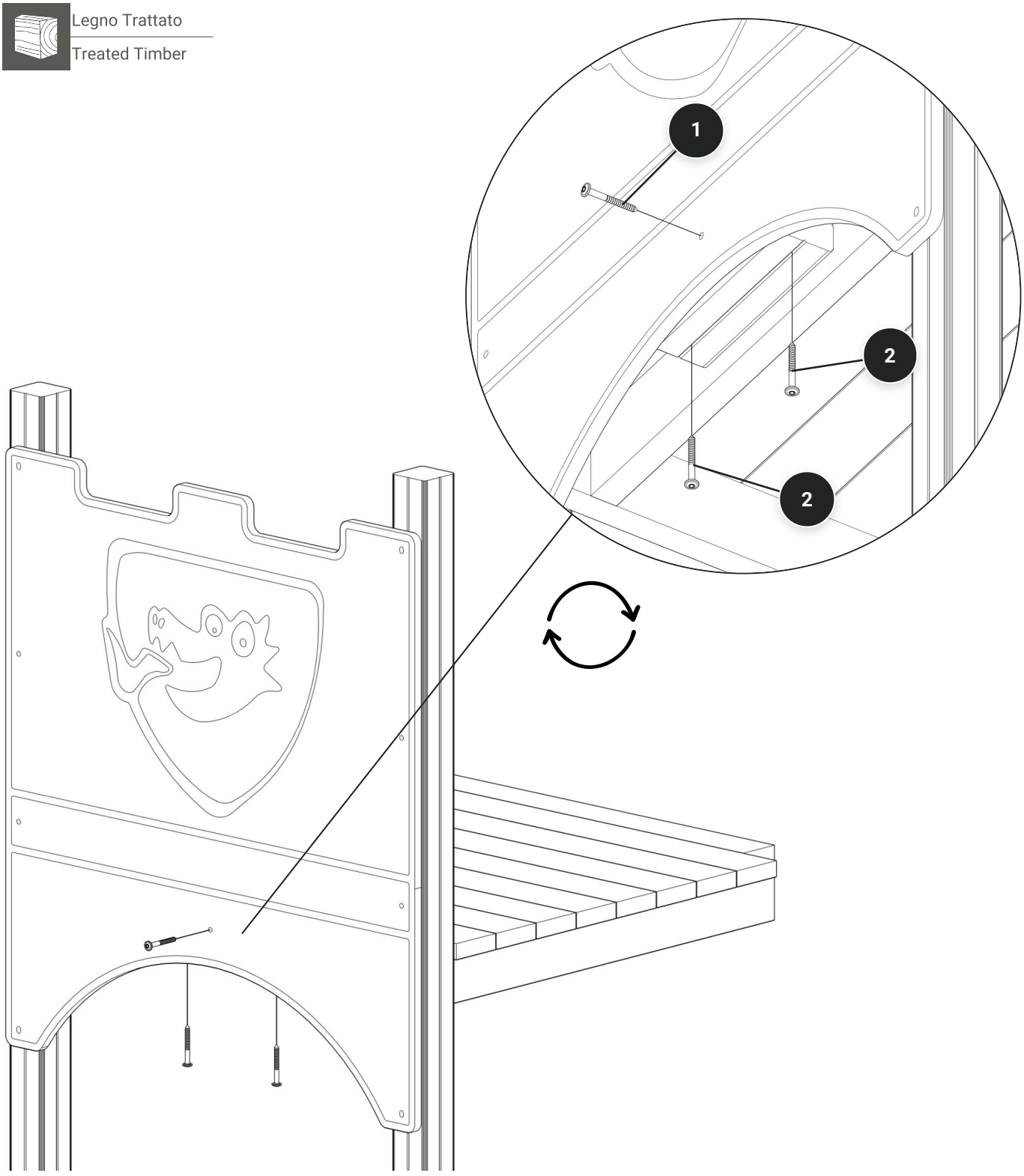

M.S. 16/11/26

componenti/components

xt600alu

COMPONENT LIST / ISTRUZIONI DI MONTAGGIO

Modello: xt600alu_3d_sketchup.skp

1 **x4**

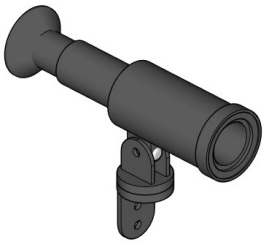

Cannocchiale in kit
Dimensioni (mm): 303 x 216 x 82

2 **x2**

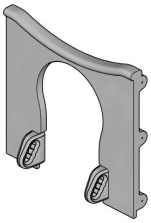

Kit entratina pe max con maniglie
Dimensioni (mm): 940 x 890 x 229

3 **x1**

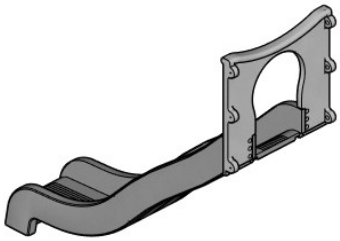

Kit scivolo aperto h.144 max
Dimensioni (mm): 2325 x 2290 x 940

4 **x3**

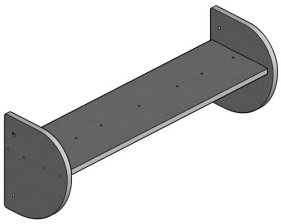

Panchina Pe Max - v.2026 con incastri
Dimensioni (mm): 938 x 345 x 280

5 **x1**

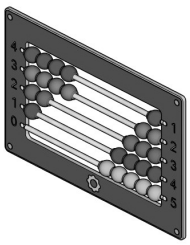

Pannello attività pallottoliere
Dimensioni (mm): 1100 x 730 x 70

6 **x1**

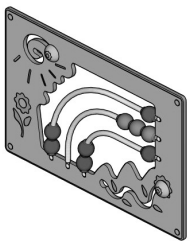

Pannello attività Rainbow
Dimensioni (mm): 1100 x 730 x 83

7 **x3**

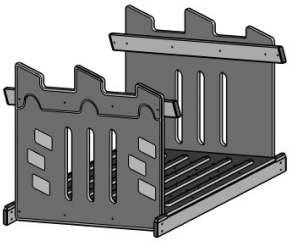

passerella inclinata xt600 alu
Dimensioni (mm): 1511 x 1431 x 1120

8 **x1**

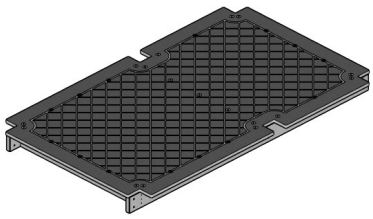

Pianale doppio Max Alu
Dimensioni (mm): 1850 x 1116 x 119

9 **x6**

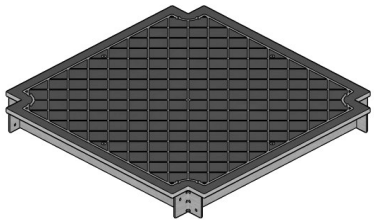

Pianale Max Alu
Dimensioni (mm): 1120 x 1120 x 119

10 **x1**

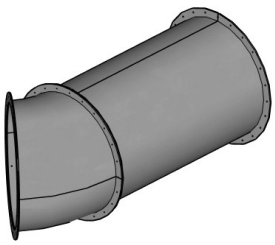

ponte tubo 40 gradi
Dimensioni (mm): 1972 x 1156 x 920

11 **x2**



Risalita in pe h 144
Dimensioni (mm): 1386 x 900 x 690

12 **x1**

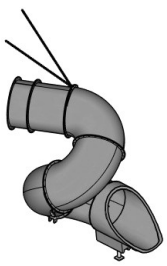

Scivolo a tubo h 192

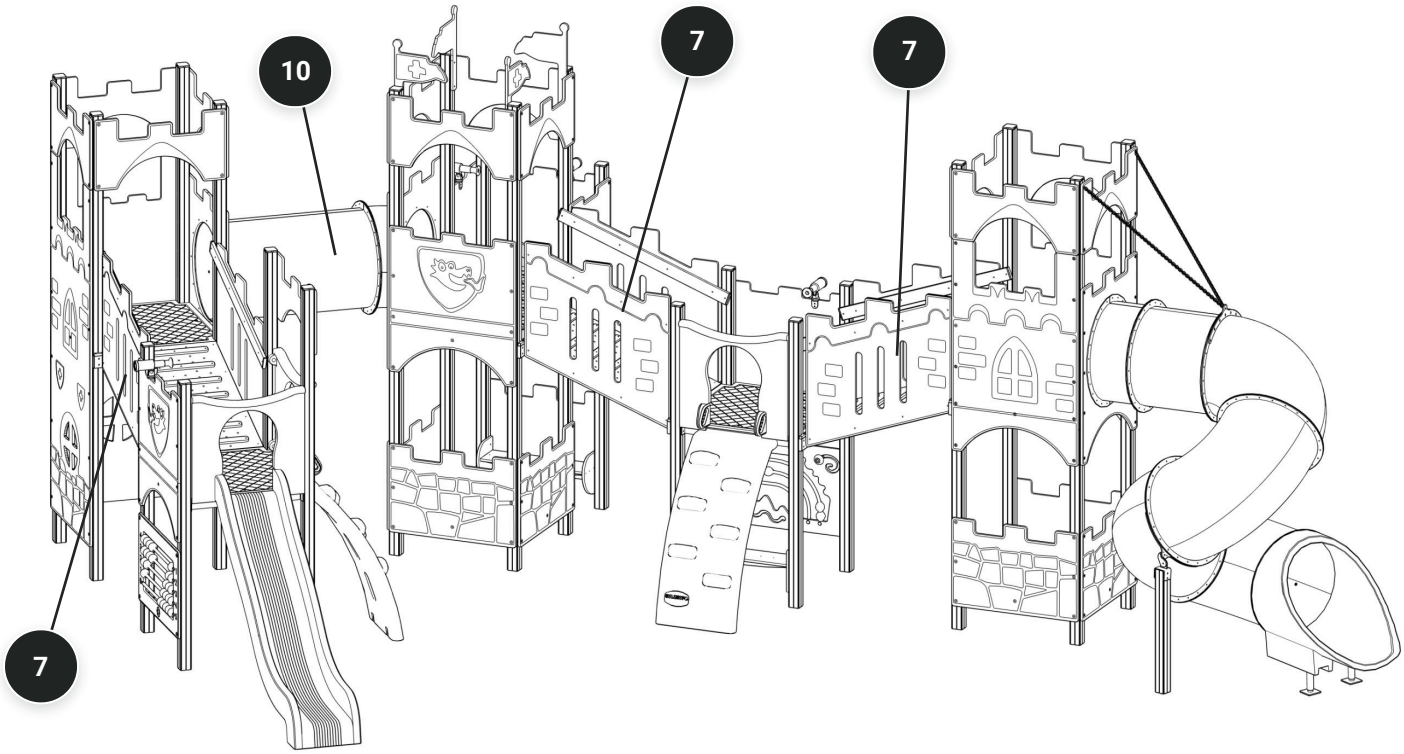
10
7
7
7

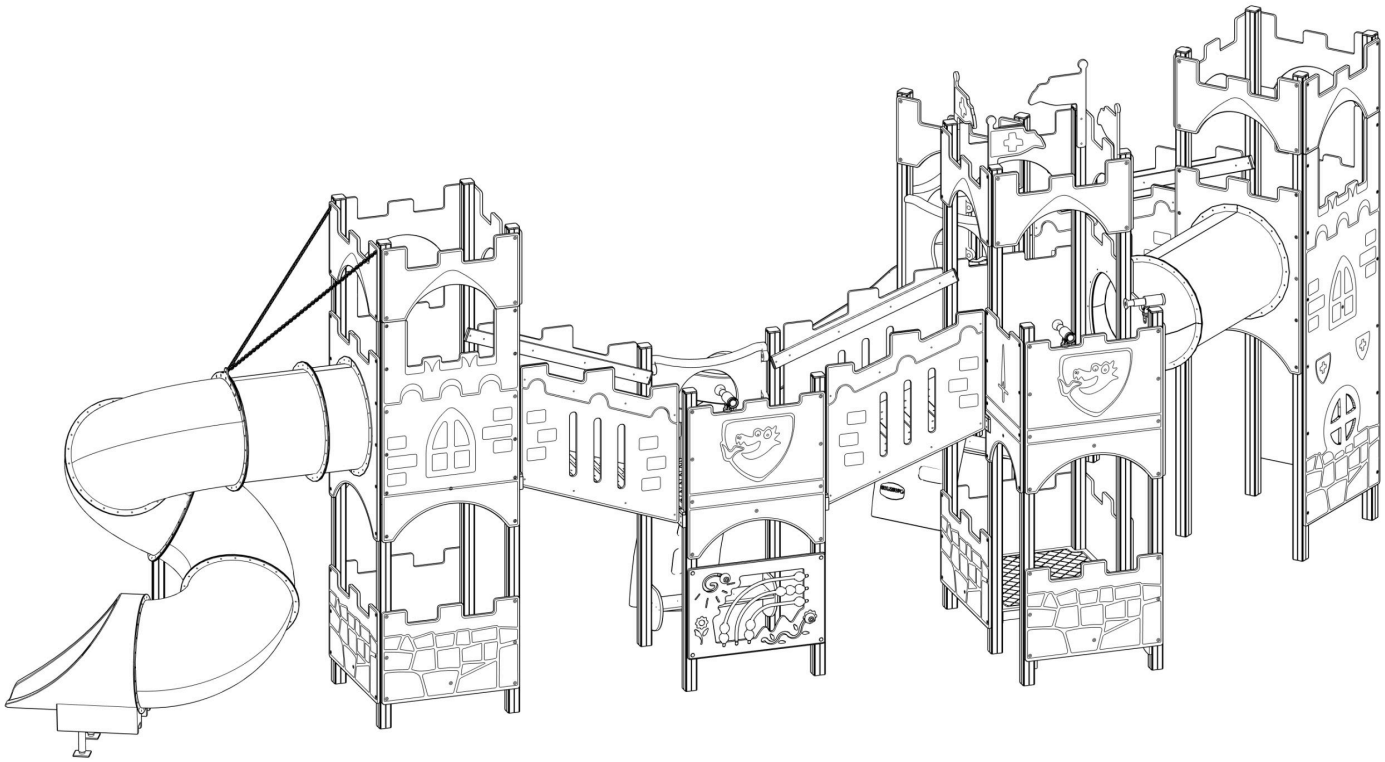

GRUPPO 01

4 ASSONOMETRIE / AXONOMETRIC VIEWS

01 FRONTE-DESTRA / FRONT-RIGHT

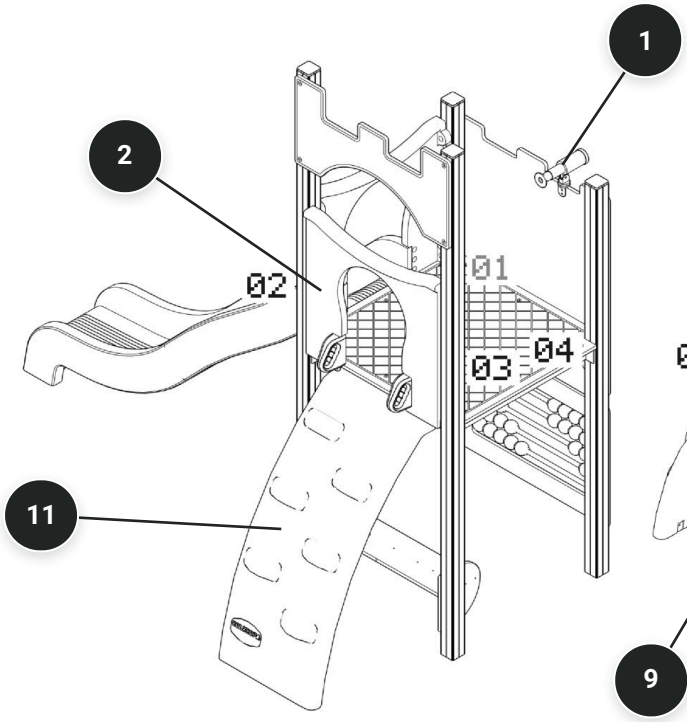

02 RETRO-DESTRA / REAR-RIGHT

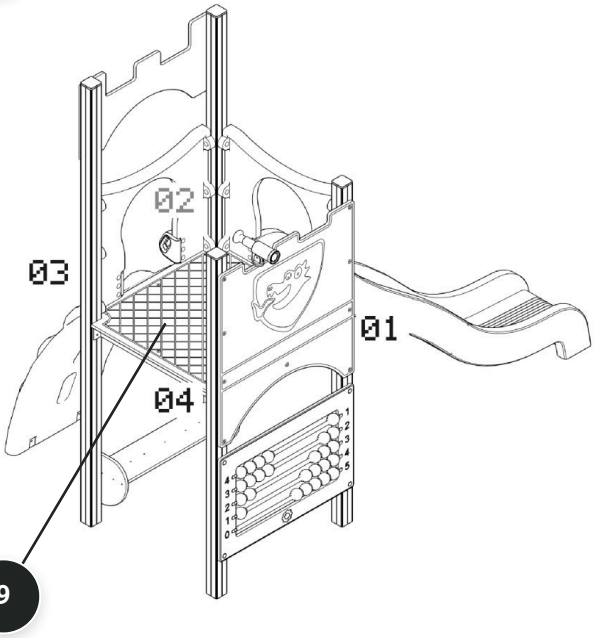

03 RETRO-SINISTRA / REAR-LEFT

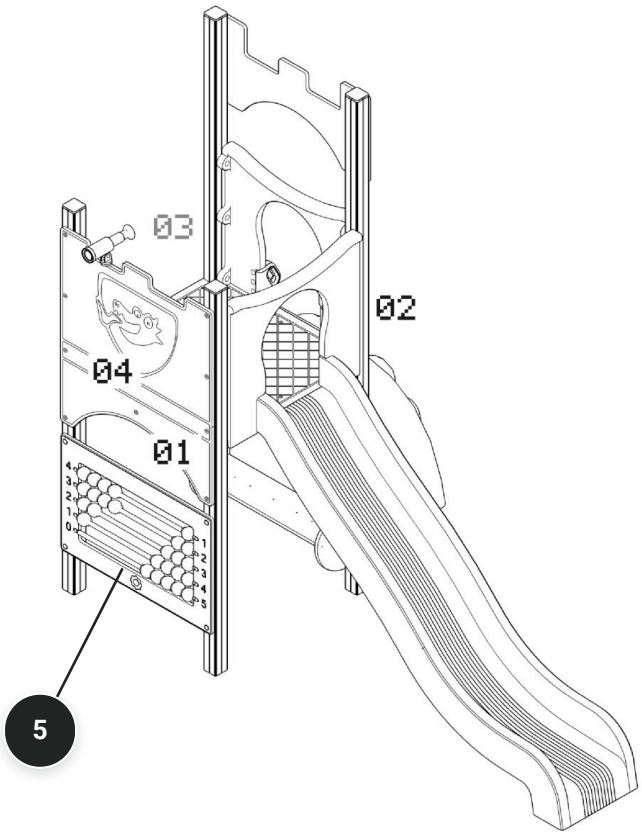

04 FRONTE-SINISTRA / FRONT-LEFT

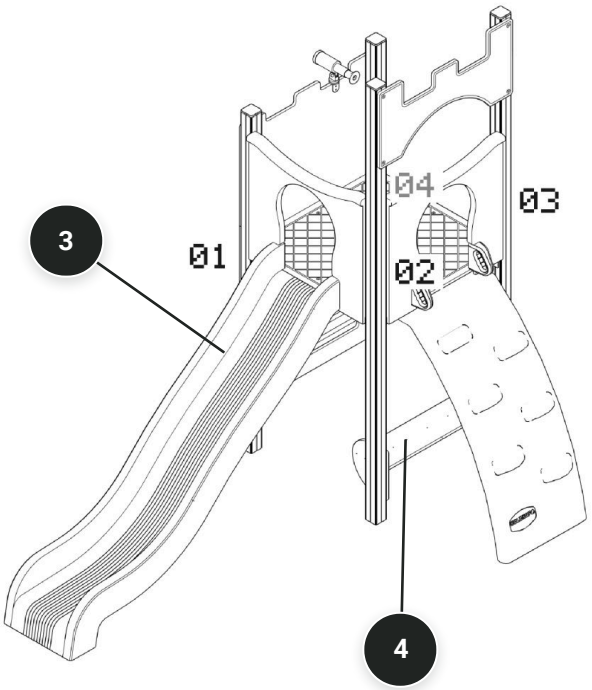

TOWER 4 VIEWS - SKETCHUP

GRUPPO 02

4 ASSONOMETRIE / AXONOMETRIC VIEWS

01 FRONTE-DESTRA / FRONT-RIGHT

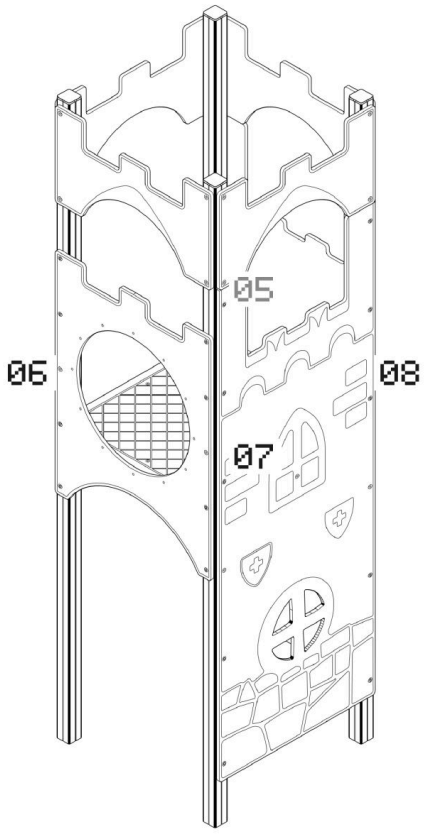

02 RETRO-DESTRA / REAR-RIGHT

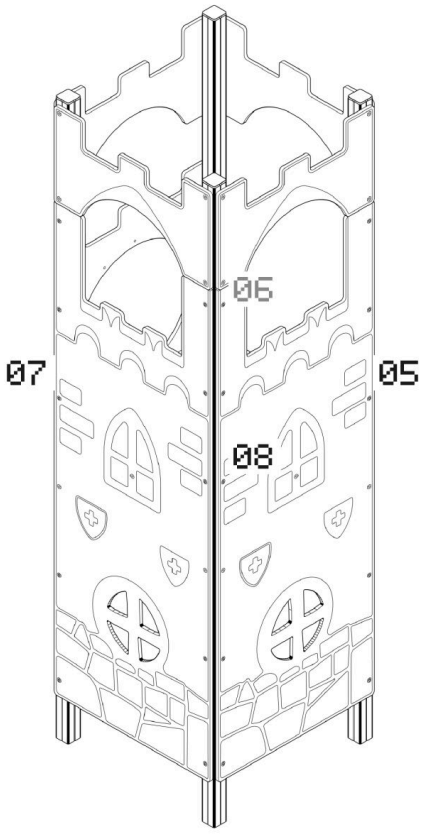

03 RETRO-SINISTRA / REAR-LEFT

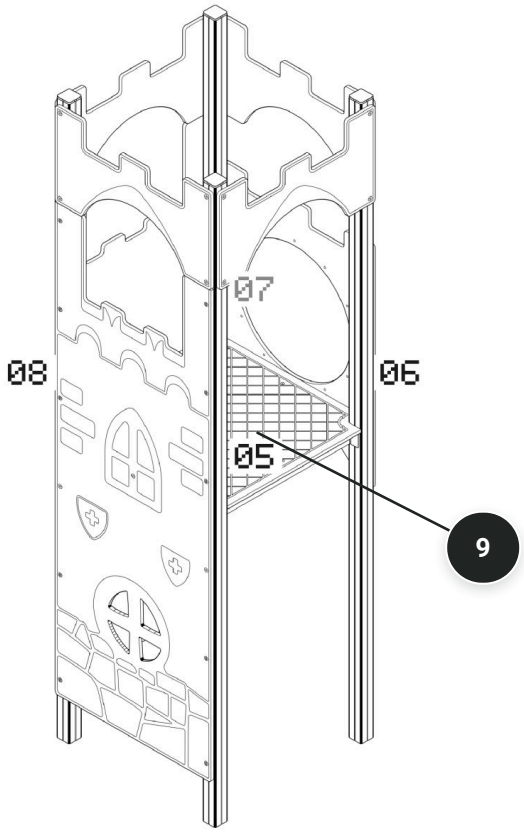

04 FRONTE-SINISTRA / FRONT-LEFT

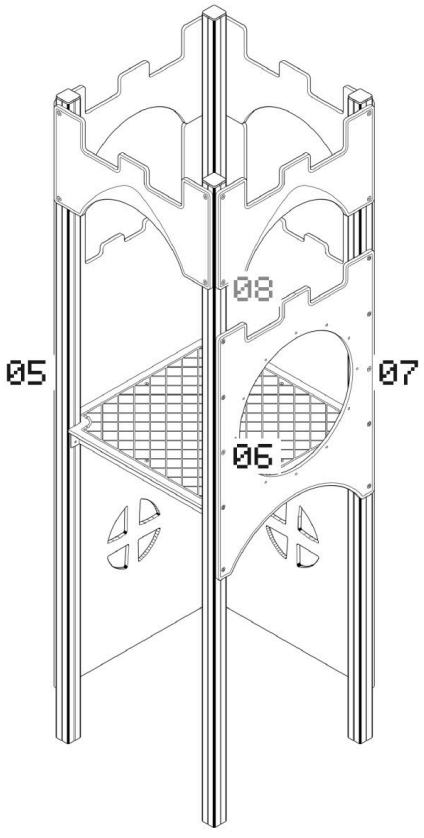

TOWER 4 VIEWS - SKETCHUP

GRUPPO 03

4 ASSONOMETRIE / AXONOMETRIC VIEWS

01 FRONTE-DESTRA / FRONT-RIGHT

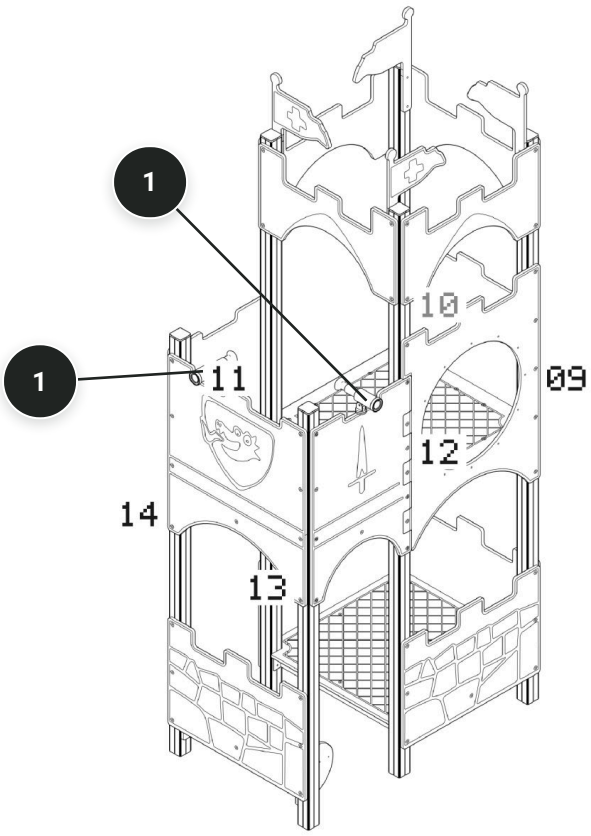

02 RETRO-DESTRA / REAR-RIGHT

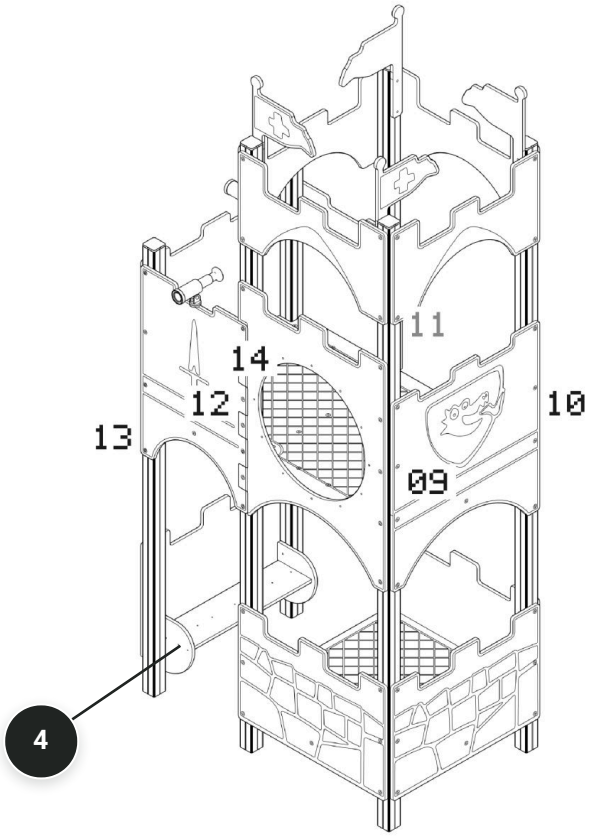

03 RETRO-SINISTRA / REAR-LEFT

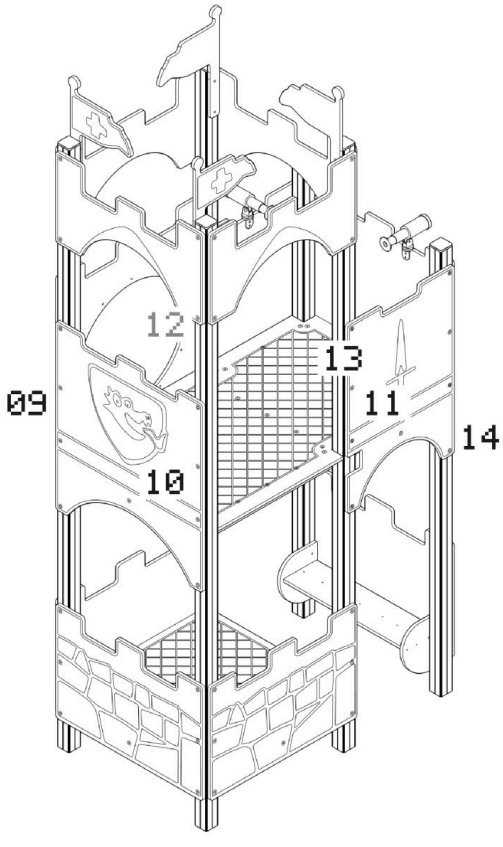

04 FRONTE-SINISTRA / FRONT-LEFT

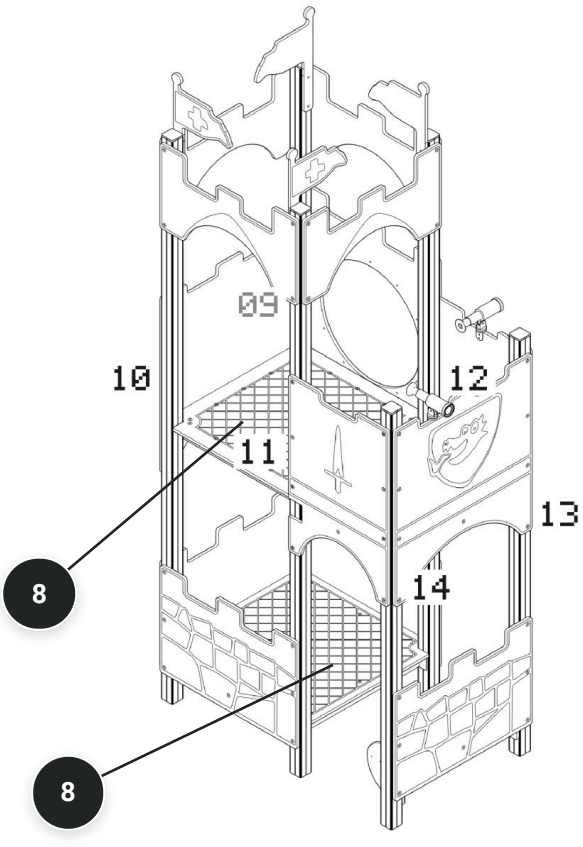

TOWER 4 VIEWS - SKETCHUP

GRUPPO 04

4 ASSONOMETRIE / AXONOMETRIC VIEWS

01 FRONTE-DESTRA / FRONT-RIGHT

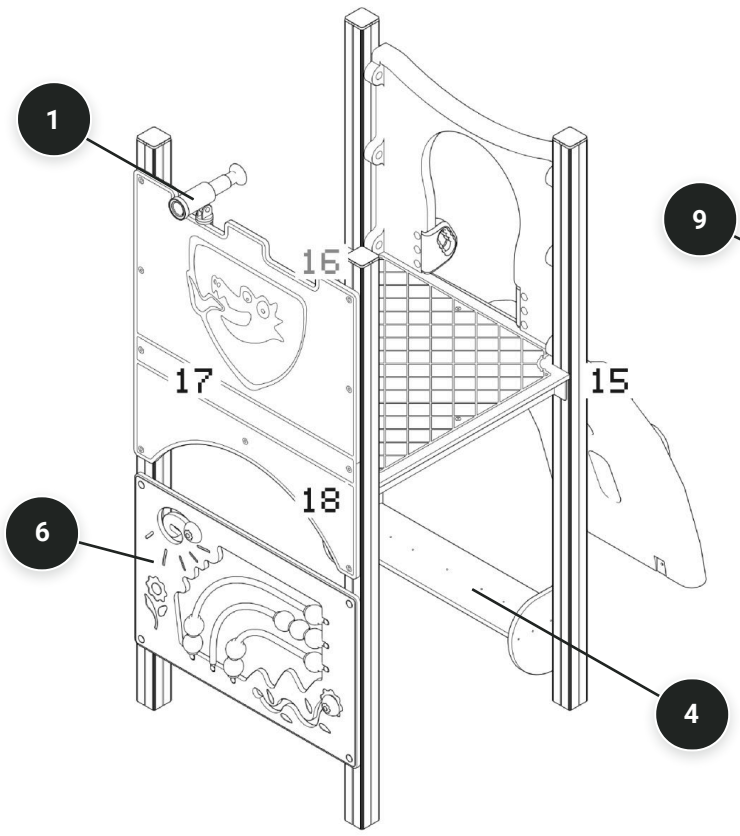

02 RETRO-DESTRA / REAR-RIGHT

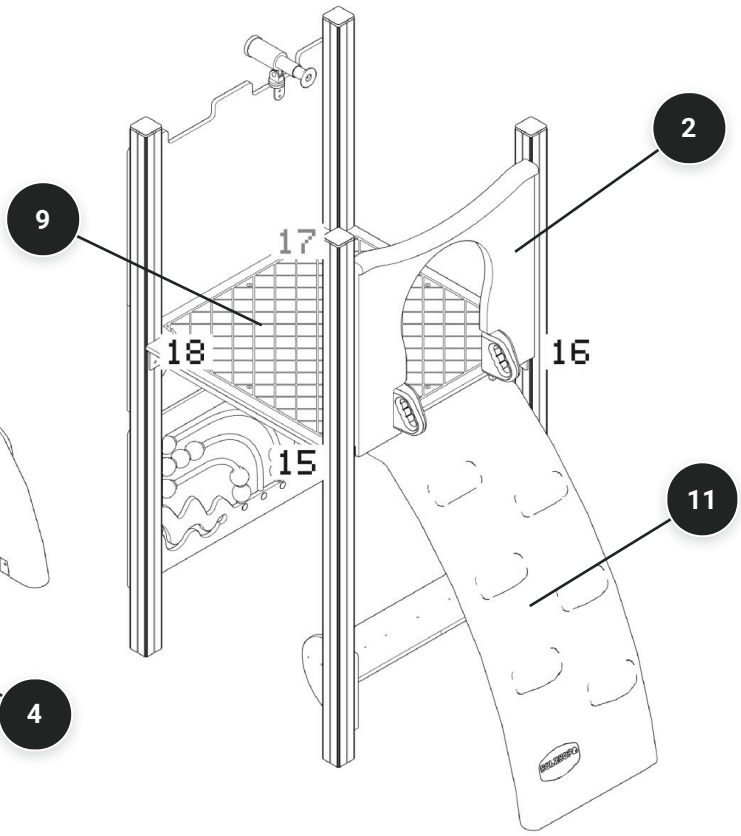

03 RETRO-SINISTRA / REAR-LEFT

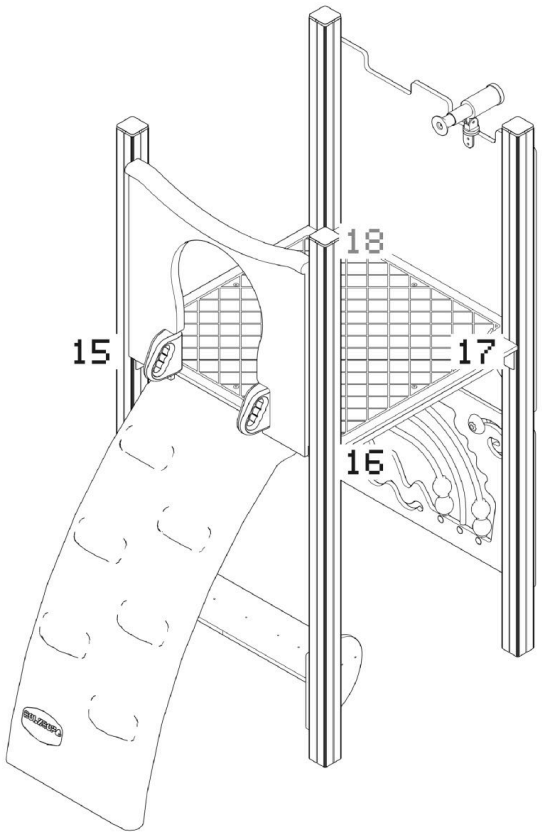

04 FRONTE-SINISTRA / FRONT-LEFT

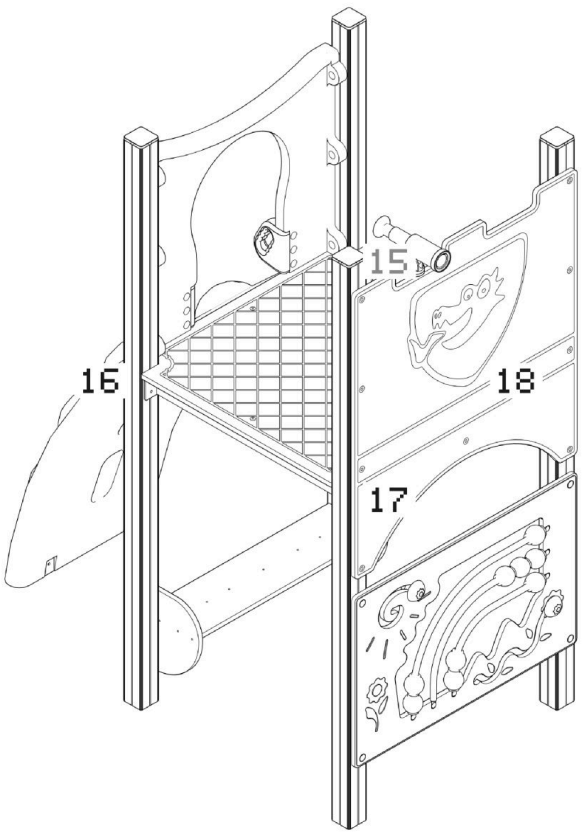

TOWER 4 VIEWS - SKETCHUP

GRUPPO 05

4 ASSONOMETRIE / AXONOMETRIC VIEWS

01 FRONTE-DESTRA / FRONT-RIGHT

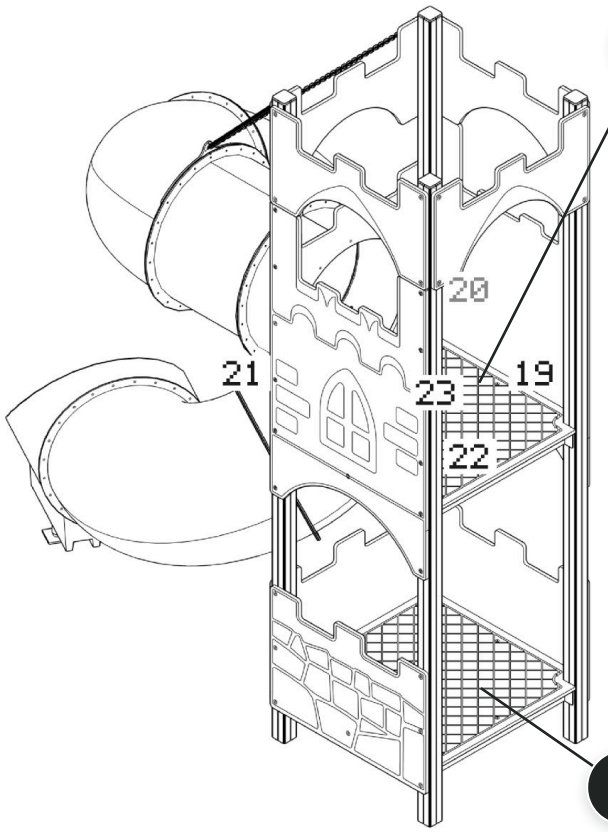

02 RETRO-DESTRA / REAR-RIGHT

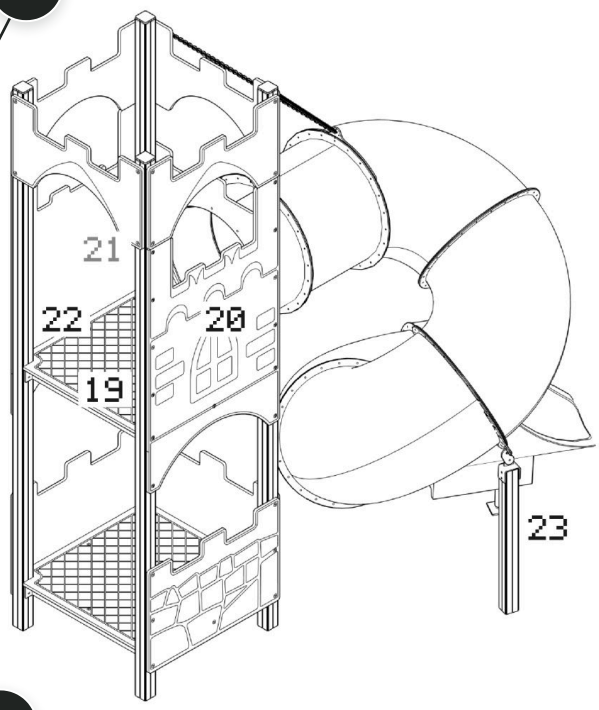

03 RETRO-SINISTRA / REAR-LEFT

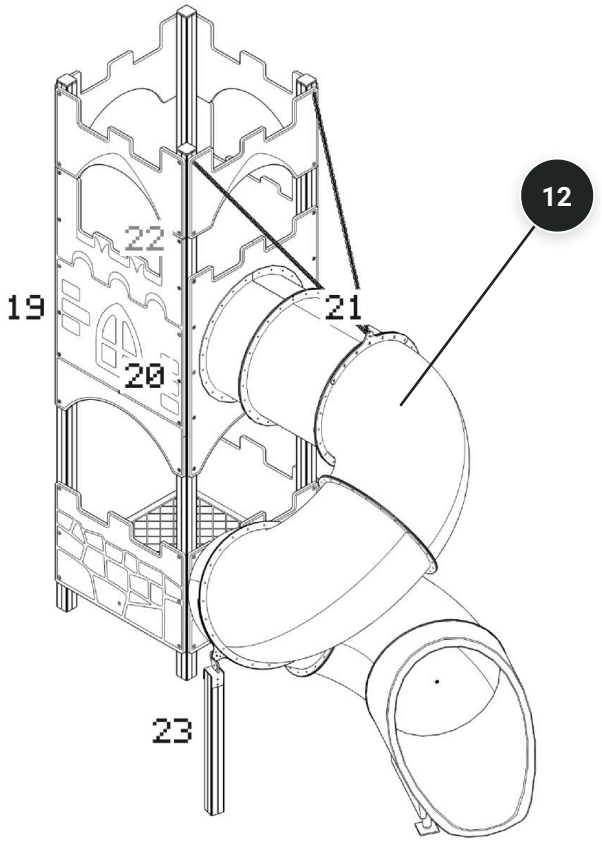

04 FRONTE-SINISTRA / FRONT-LEFT

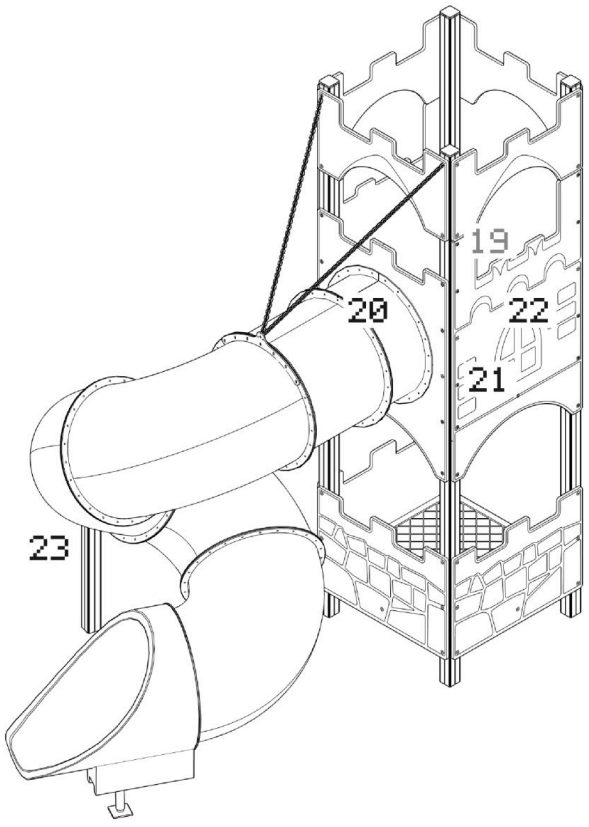

TOWER 4 VIEWS - SKETCHUP

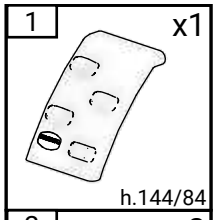

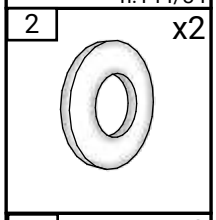

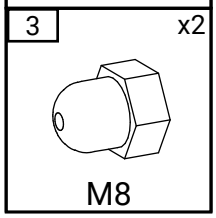

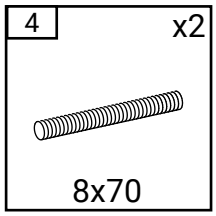

ONLY AL*

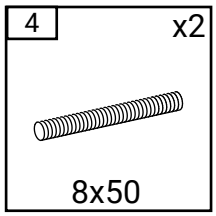

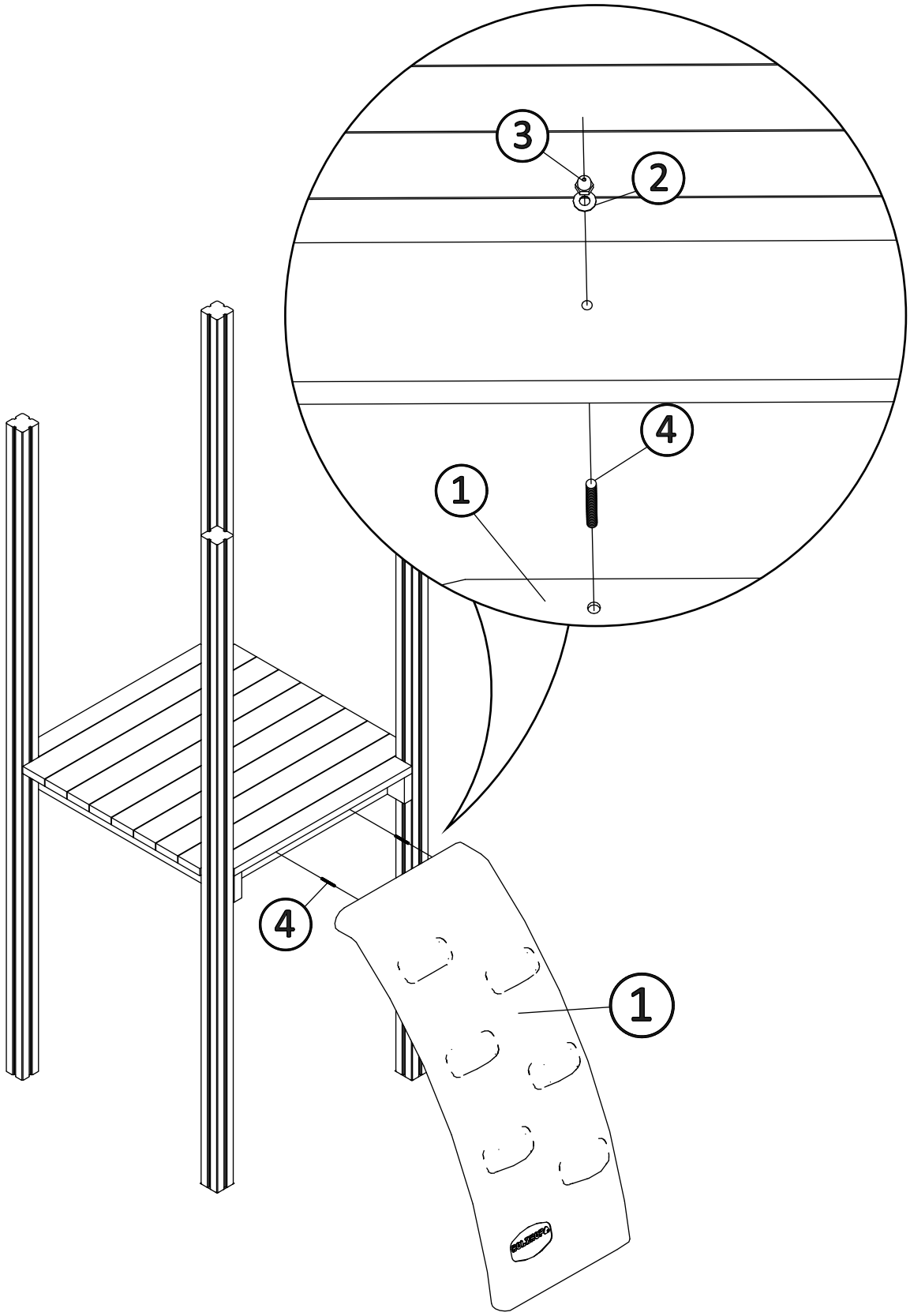

Set:
Set 60.2.184 Legno/*Timber POSA SFUSO*
Set 60.2.185 Legno/*Timber POSA A SECCO*
Set 60.2.176 Legno/*Timber TASSELLARE LEGNO*
Set 60.2.183 Legno/*Timber CEMENTARE LEGNO*
Set 60.2.216 Alu POSA SFUSO
Set 60.2.217 Alu POSA A SECCO
Set 60.2.215 Alu TASELLARE
Set 60.2.214 Alu CEMENTARE

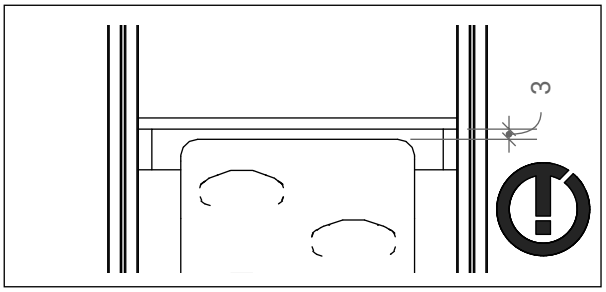

80004

15/04/25

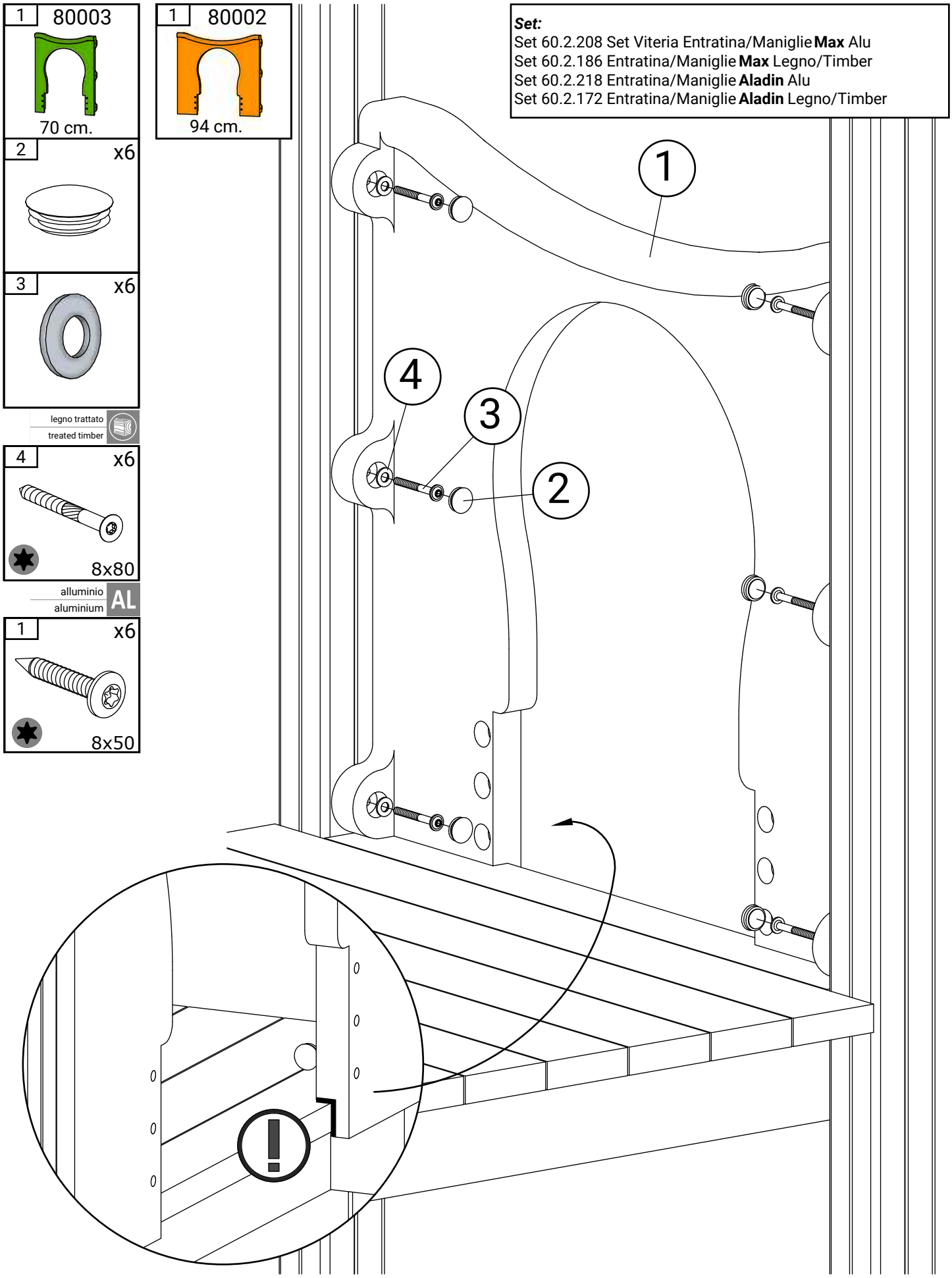
1 80003
70 cm.
1 80002
94 cm.
2 x6
3 x6
legno trattato
treated timber
4 x6
8x80
alluminio
aluminium
AL
1 x6
8x50
Set:
Set 60.2.208 Set Viteria Entratina/Maniglie Max Alu
Set 60.2.186 Entratina/Maniglie Max Legno/Timber
Set 60.2.218 Entratina/Maniglie Aladin Alu
Set 60.2.172 Entratina/Maniglie Aladin Legno/Timber
1
2
3
4

SOLO PER
ONLY FOR

1	80003	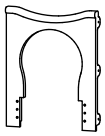 70 cm.
1	x1	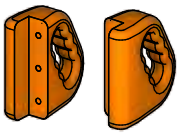
2	x6	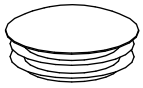
3	x6	
4	x6	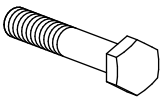 8x40

Set:
Set 60.2.218 Entratina/Maniglie **Aladin** Alu
Set 60.2.172 Entratina/Maniglie **Aladin** Legno/Timber

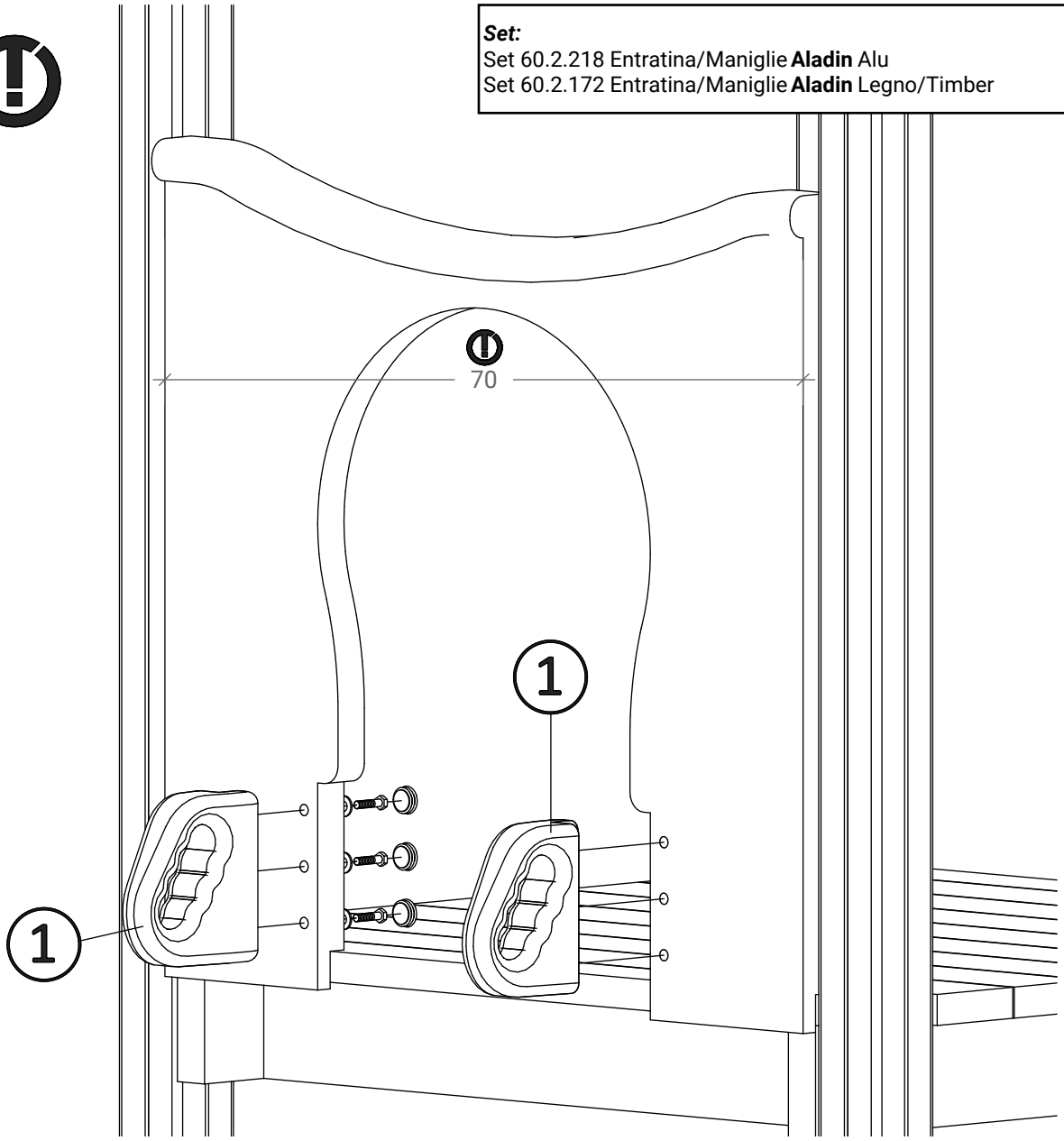

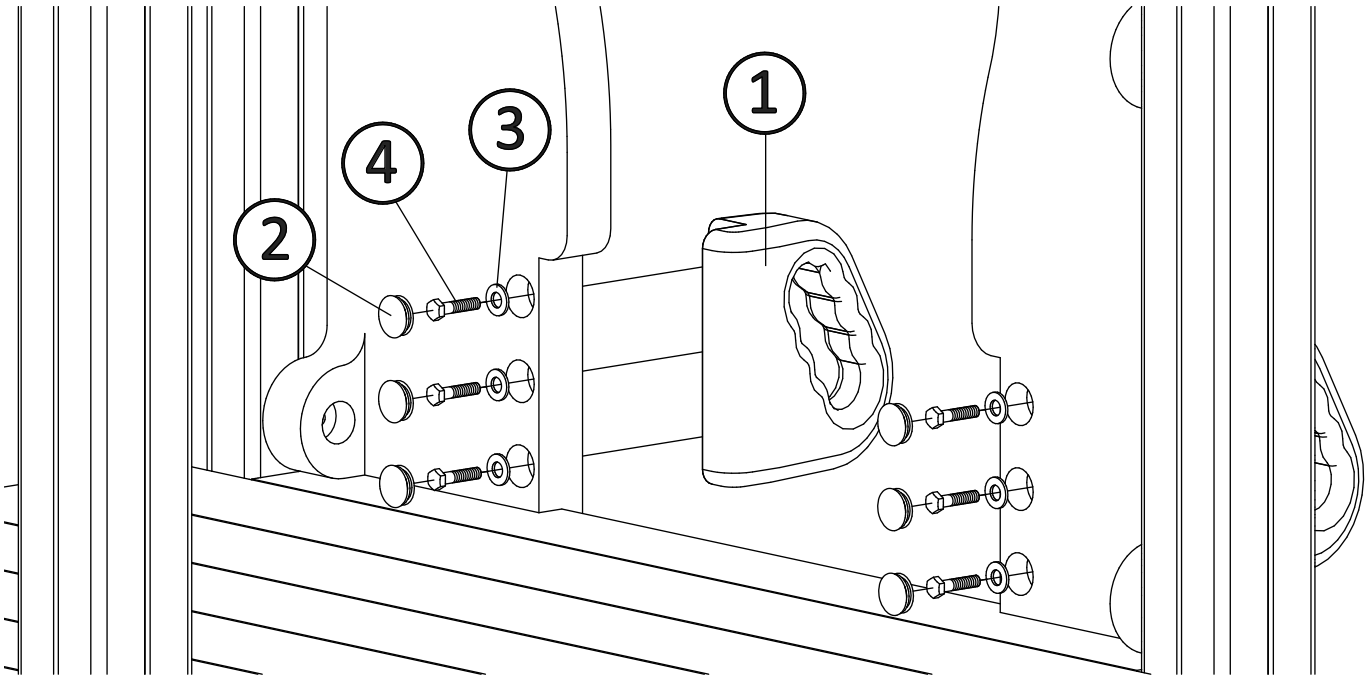

80002/80003

21/08/25

SOLO PER
ONLY FOR

1 80002

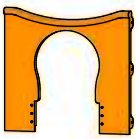

94 cm.

1 x1

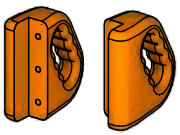

2 x4

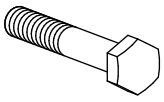

M8x40

3 x2

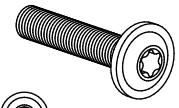

M8x50

legno trattato
treated timber

4 x2

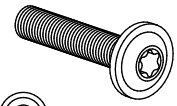

M8x45

alluminio
aluminium AL

4 x2

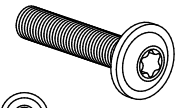

M8x35

Set:
Set 60.2.208 Set Viteria Entratina/Maniglie **Max** Alu
Set 60.2.186 Entratina/Maniglie **Max** Legno/Timber

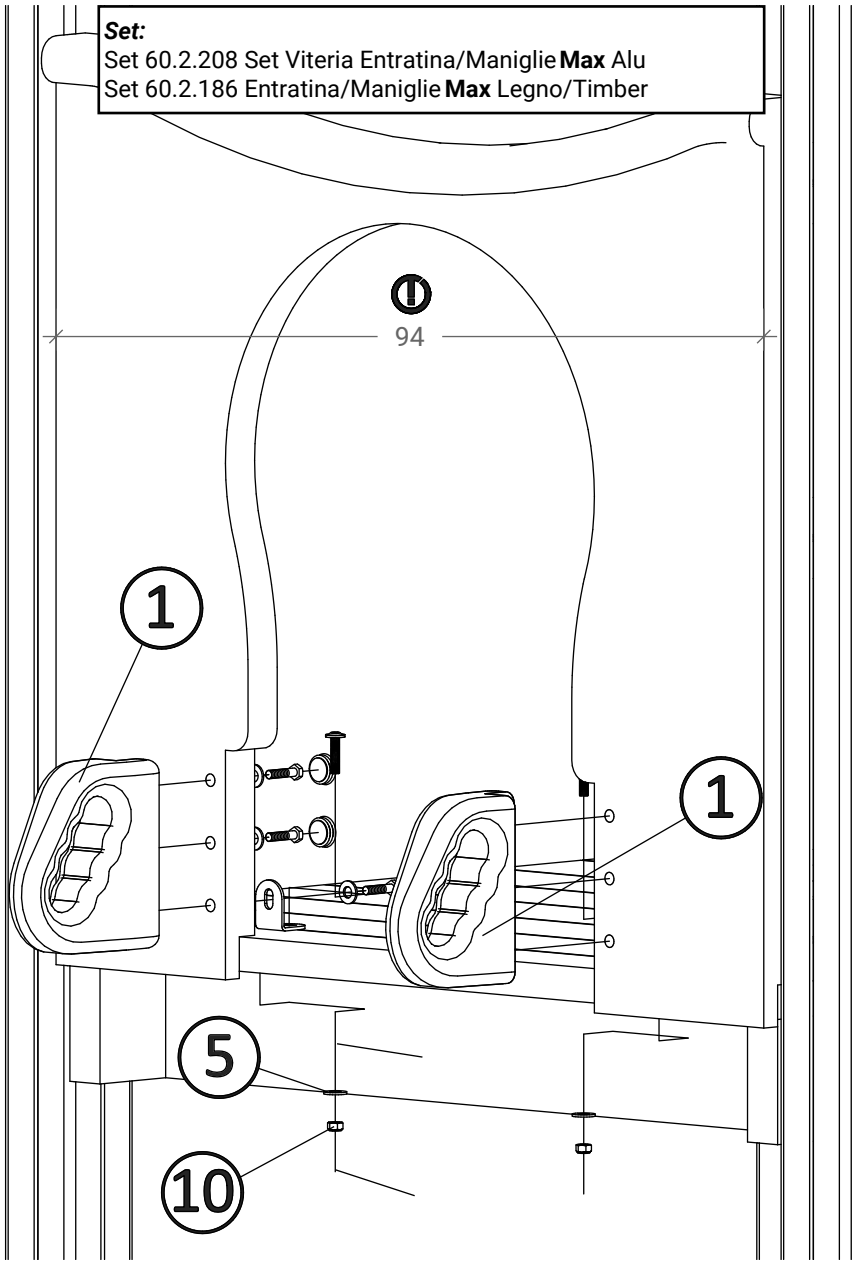

5 x8

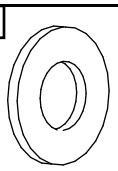

M8

6 x4

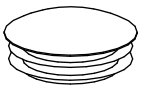

Ø25mm.

9 x2

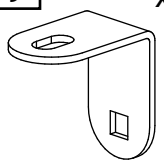

10 x2

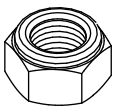

M8

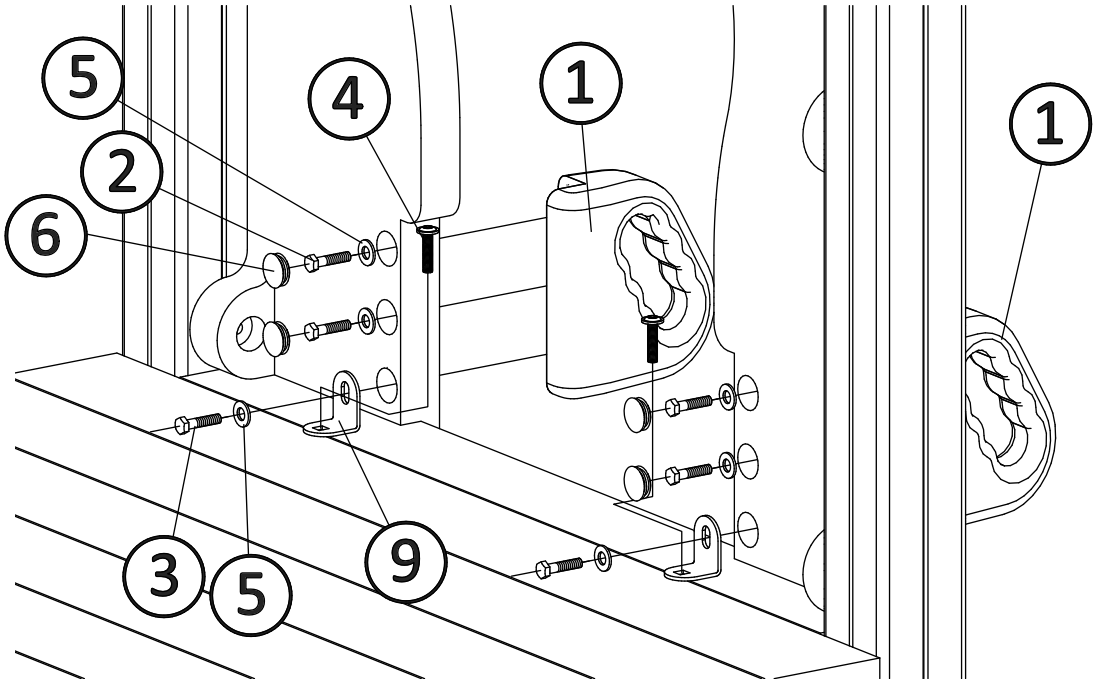

80002/80003

21/08/25

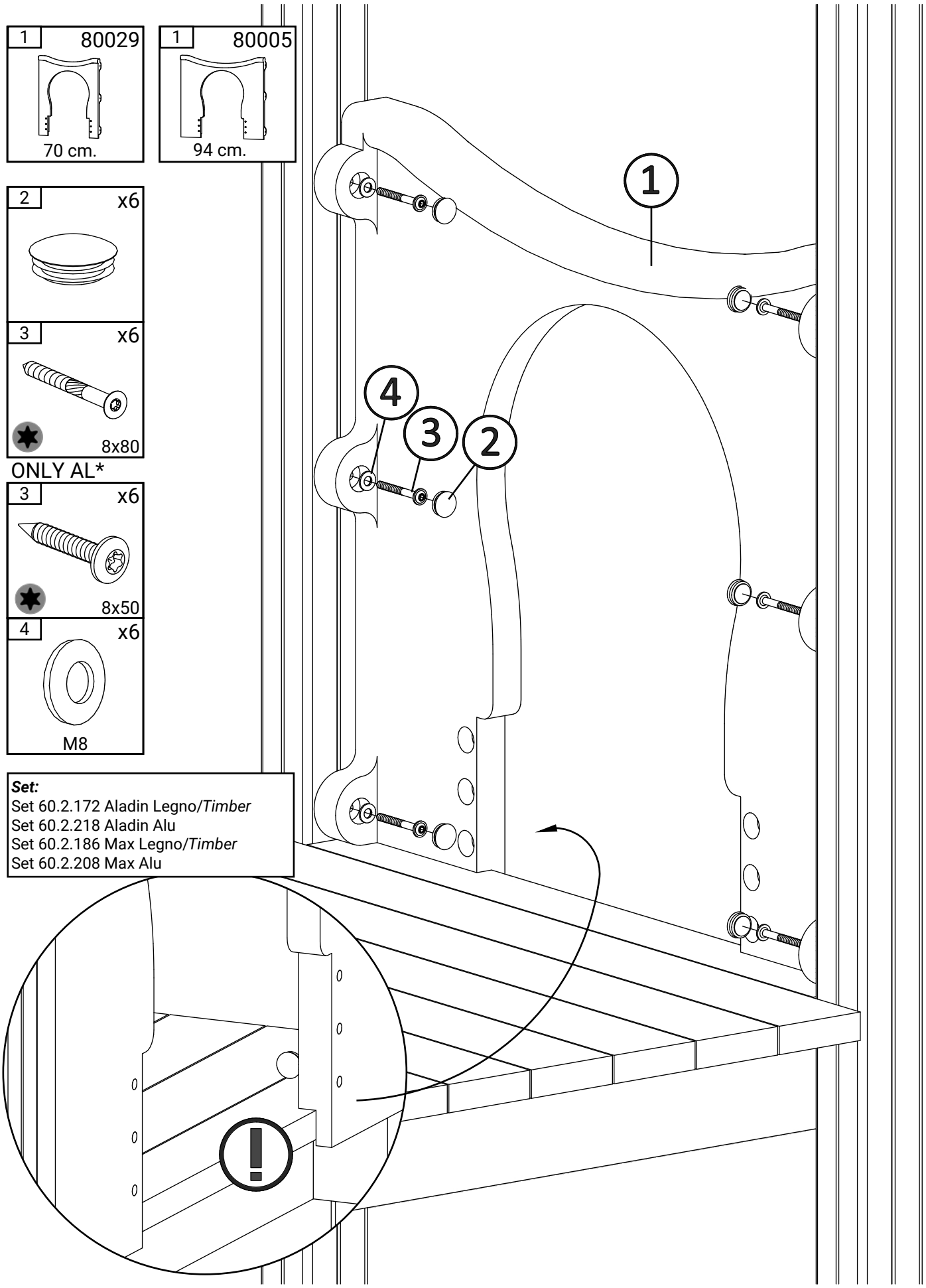
1 80029
70 cm.
1 80005
94 cm.
2 x6
3 x6
8x80
ONLY AL*
3 x6
8x50
4 x6
M8
Set:
Set 60.2.172 Aladin Legno/Timber
Set 60.2.218 Aladin Alu
Set 60.2.186 Max Legno/Timber
Set 60.2.208 Max Alu
1
2
3
4

solo per
only for

11

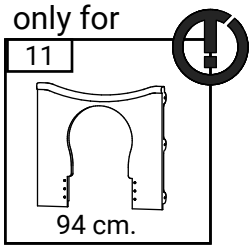

2 x4

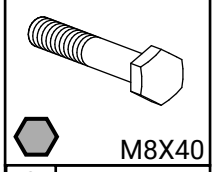

3 x2

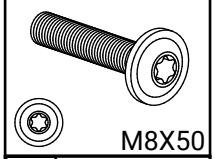

5 x8

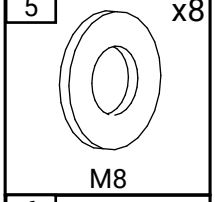

6 x4

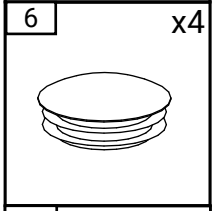

7 x2

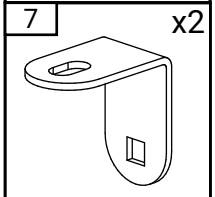

8 x2

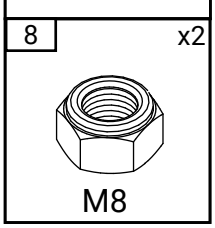

Set:
Set 60.2.186 Max Legno/*Timber*
Set 60.2.208 Max Alu

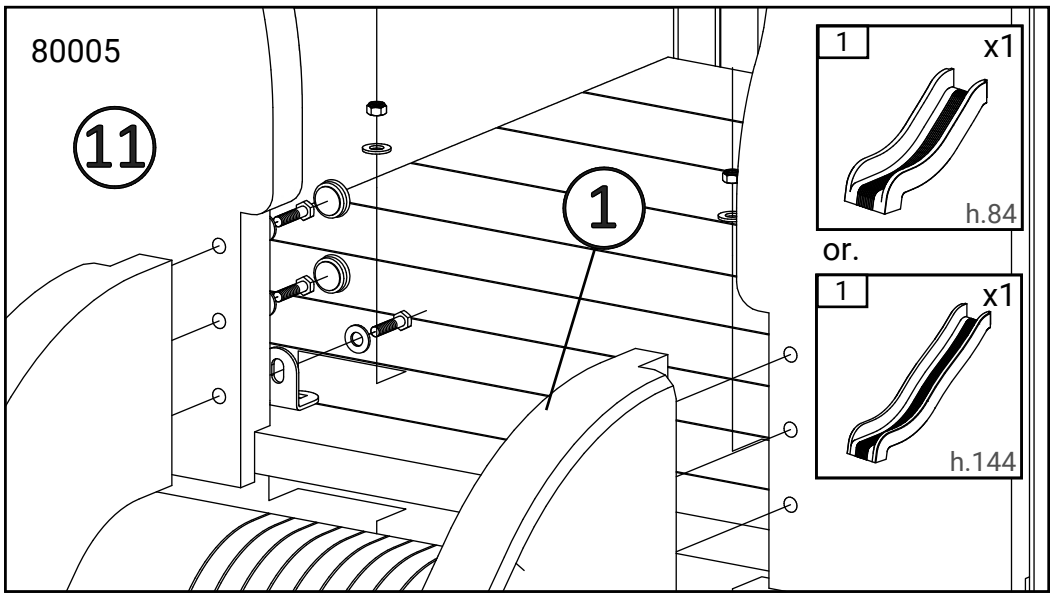

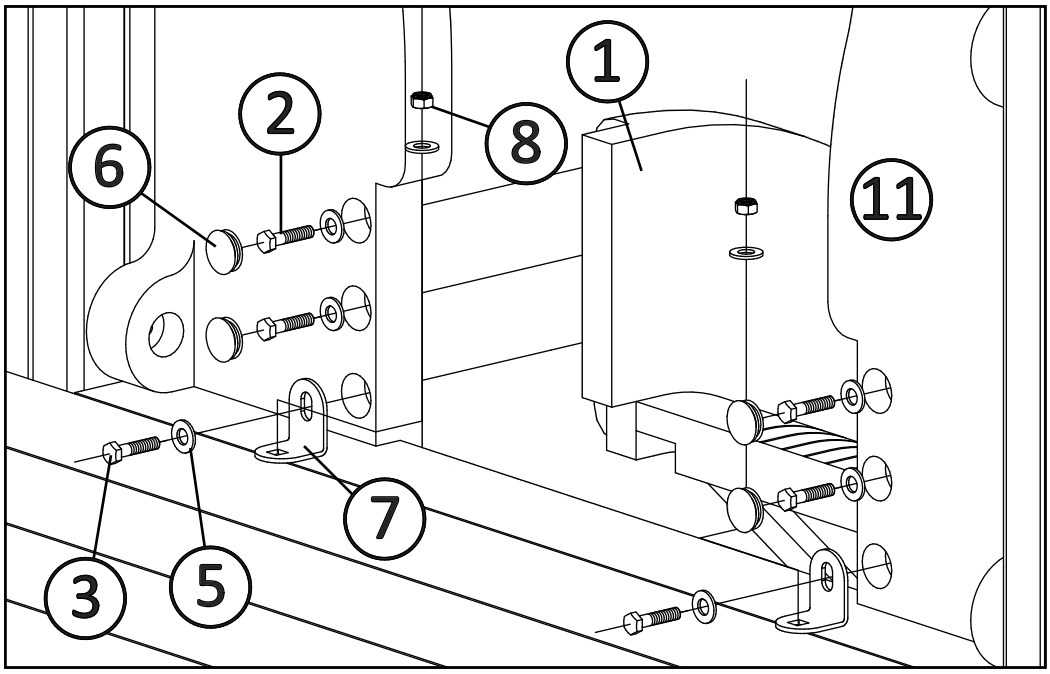

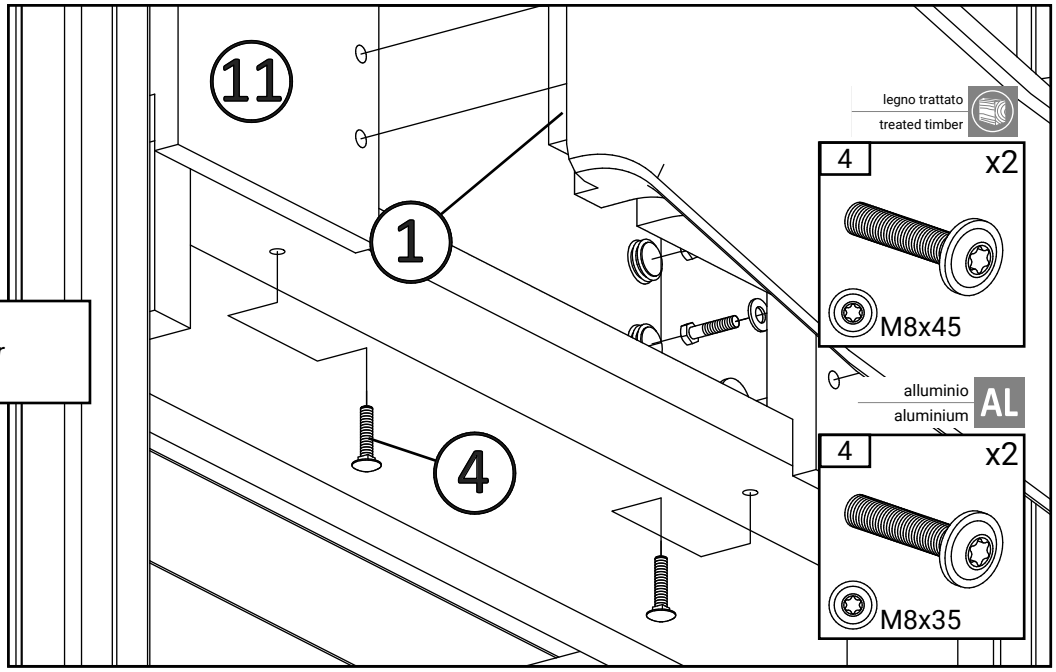

solo per
only for

5 80029

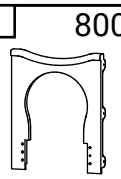

70 cm.

1 x1 or. 1 x1

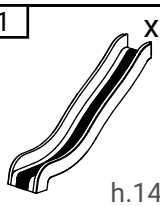

h.144

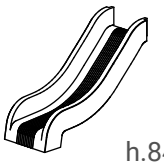

h.84

2 x6

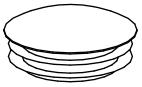

3 x6

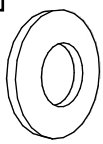

4 x6

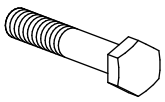

M8x40

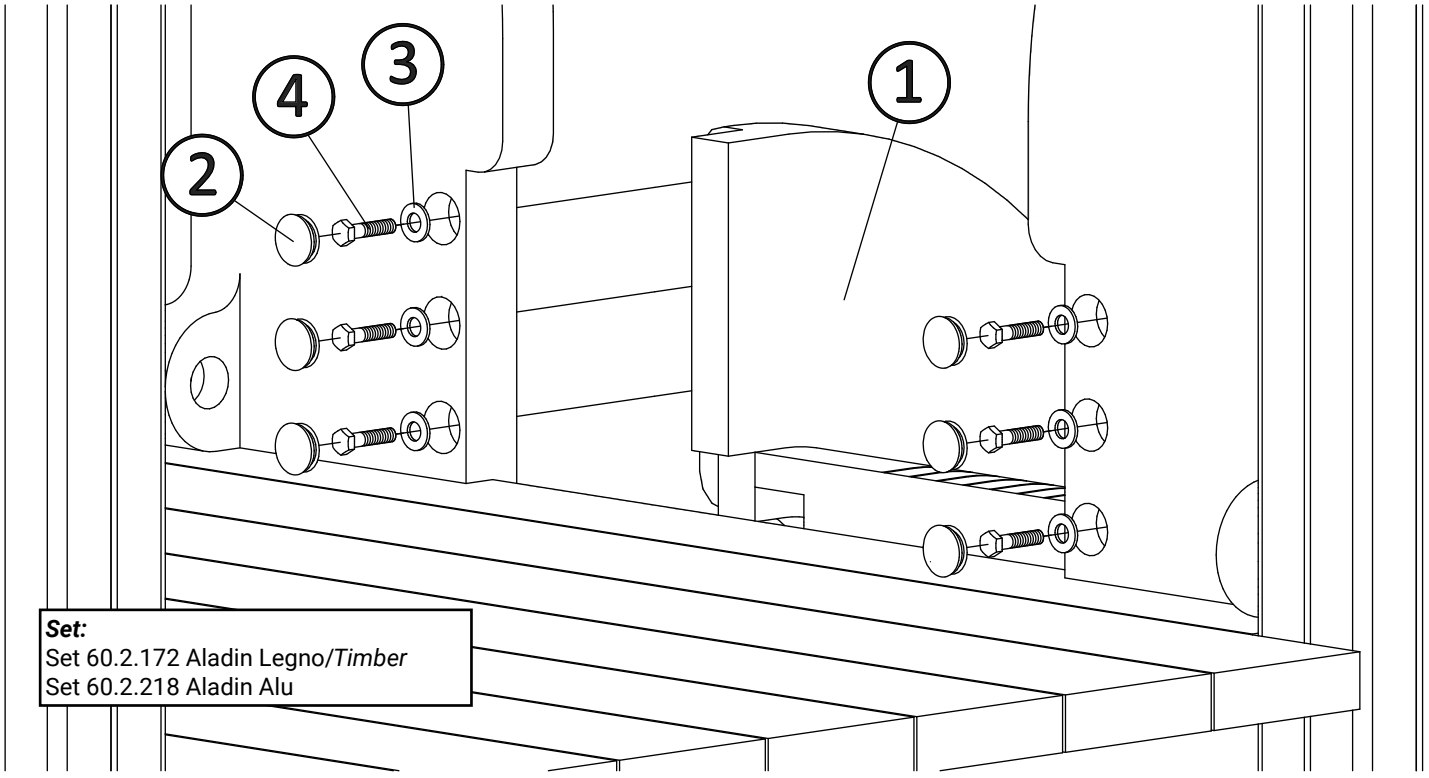

Set:
Set 60.2.172 Aladin Legno/*Timber*
Set 60.2.218 Aladin Alu

alu lato 1 / alu side 1



M.S. 12/11/26

alu lato 2 / alu side 2



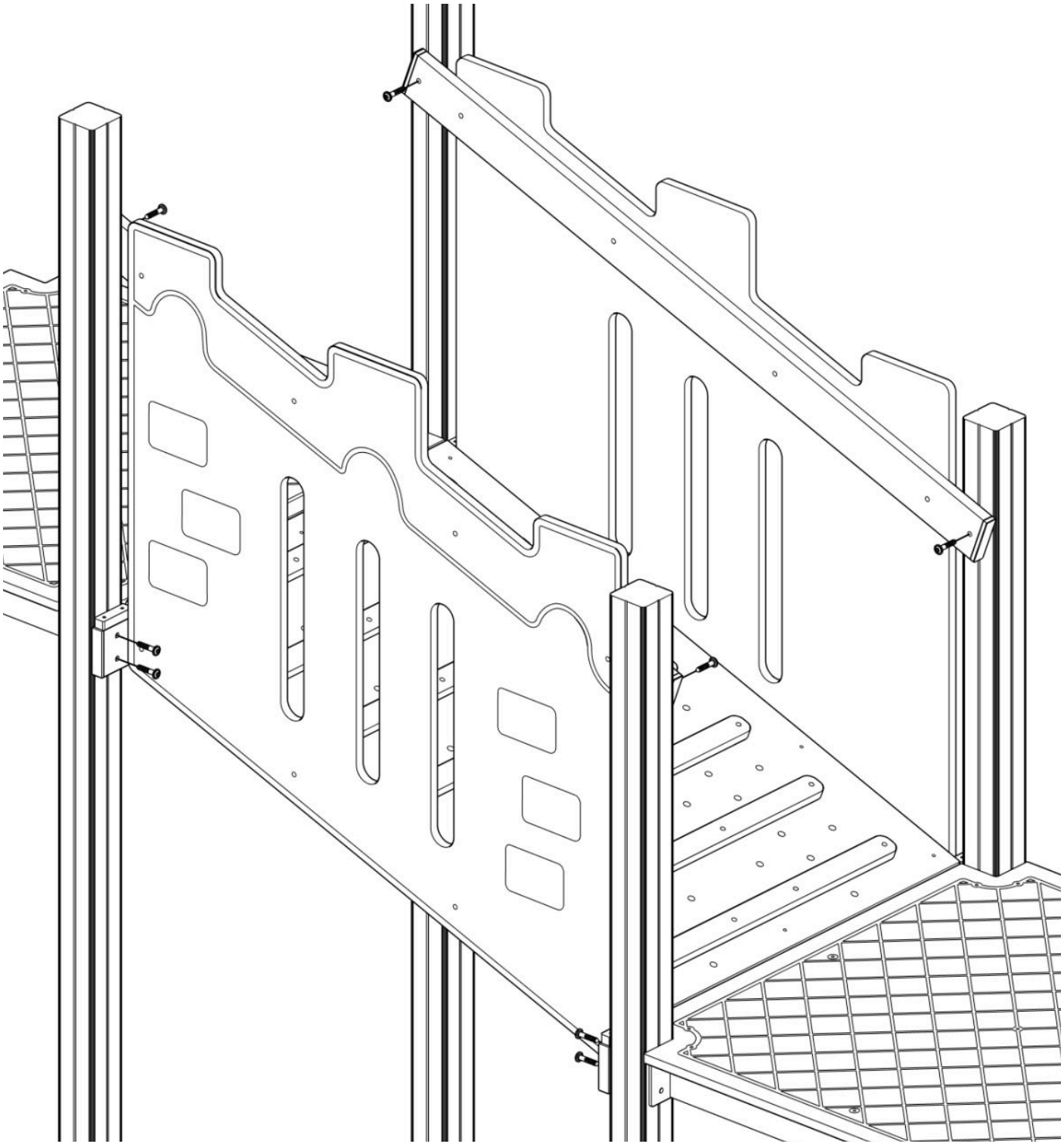

1 x1

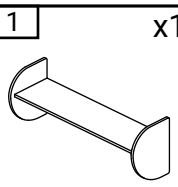

legno trattato
treated timber

2 x4

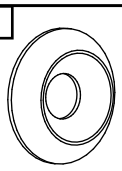

M8

3 x4

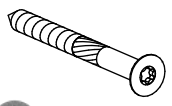

8x80

alluminio
aluminium AL

2 x4

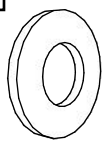

8x24

3 x4

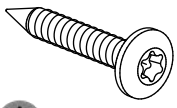

8x35

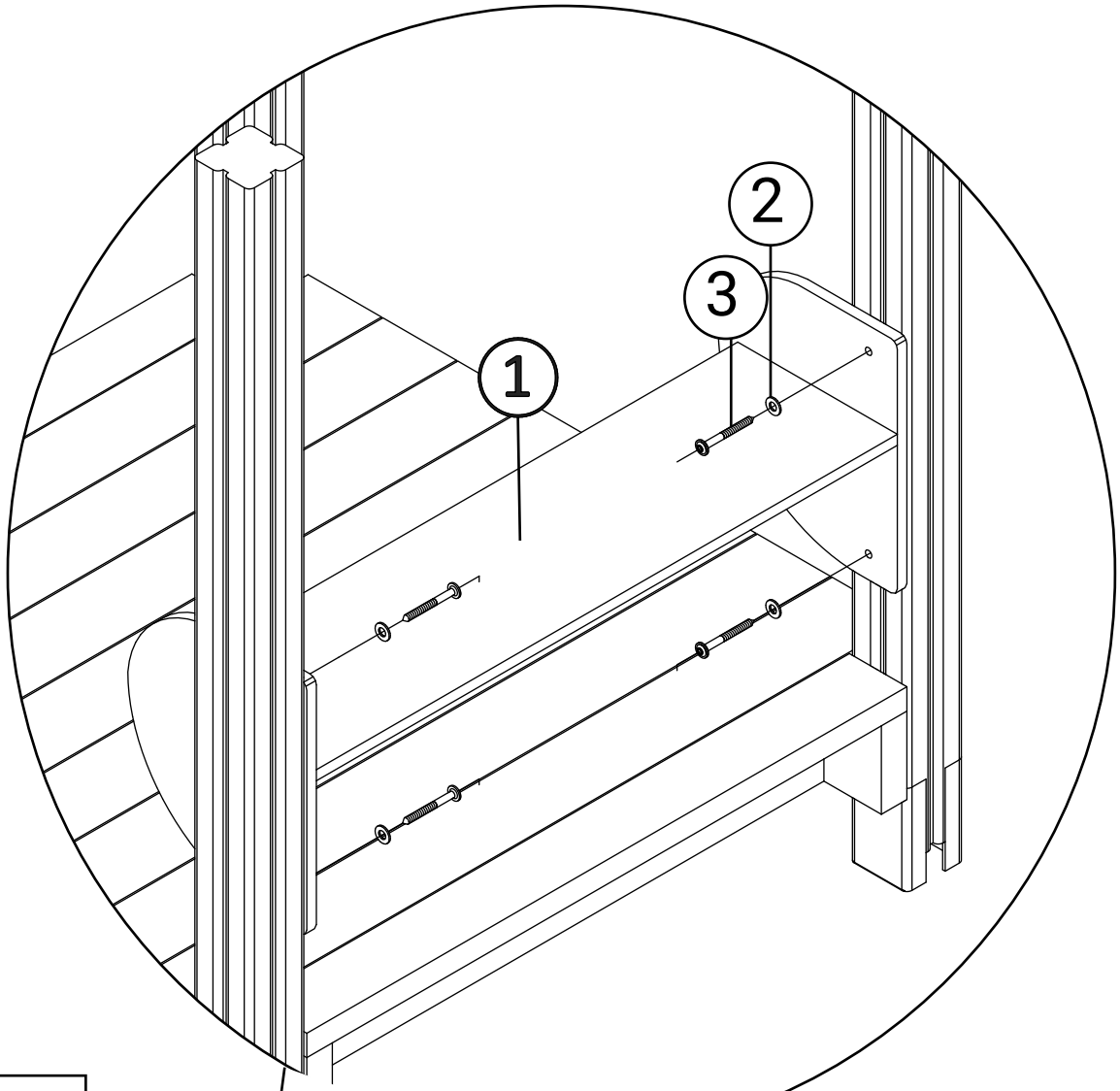

Set:
Set 60.2.203 Alu
Set 60.2.174 Legno/Timber

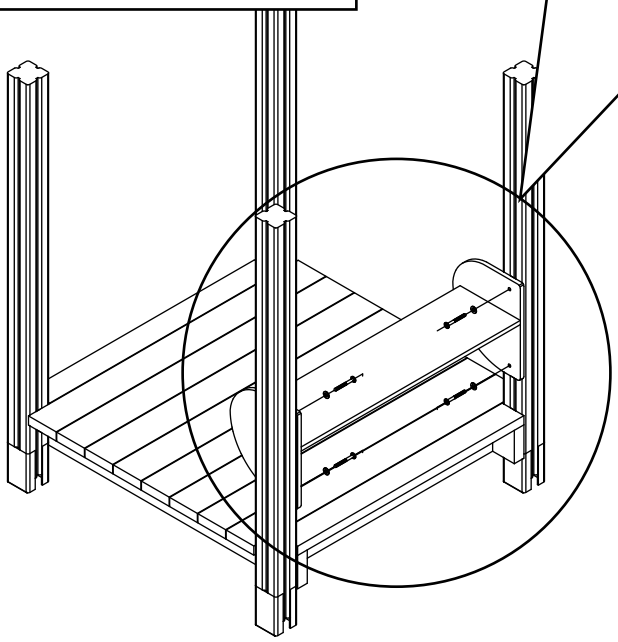

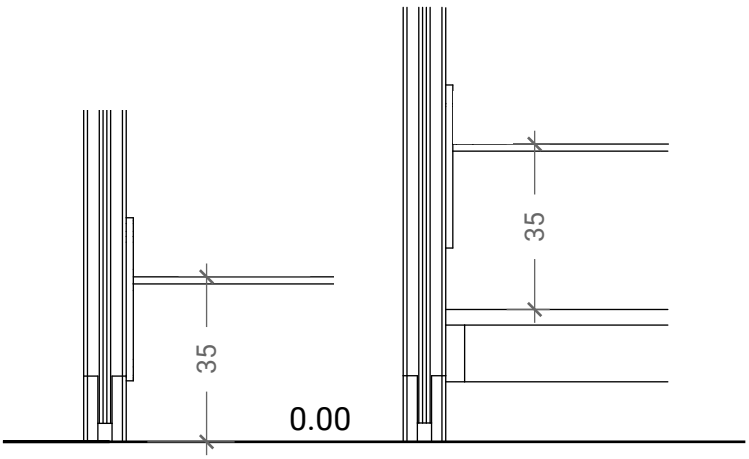

80013

18/09/24

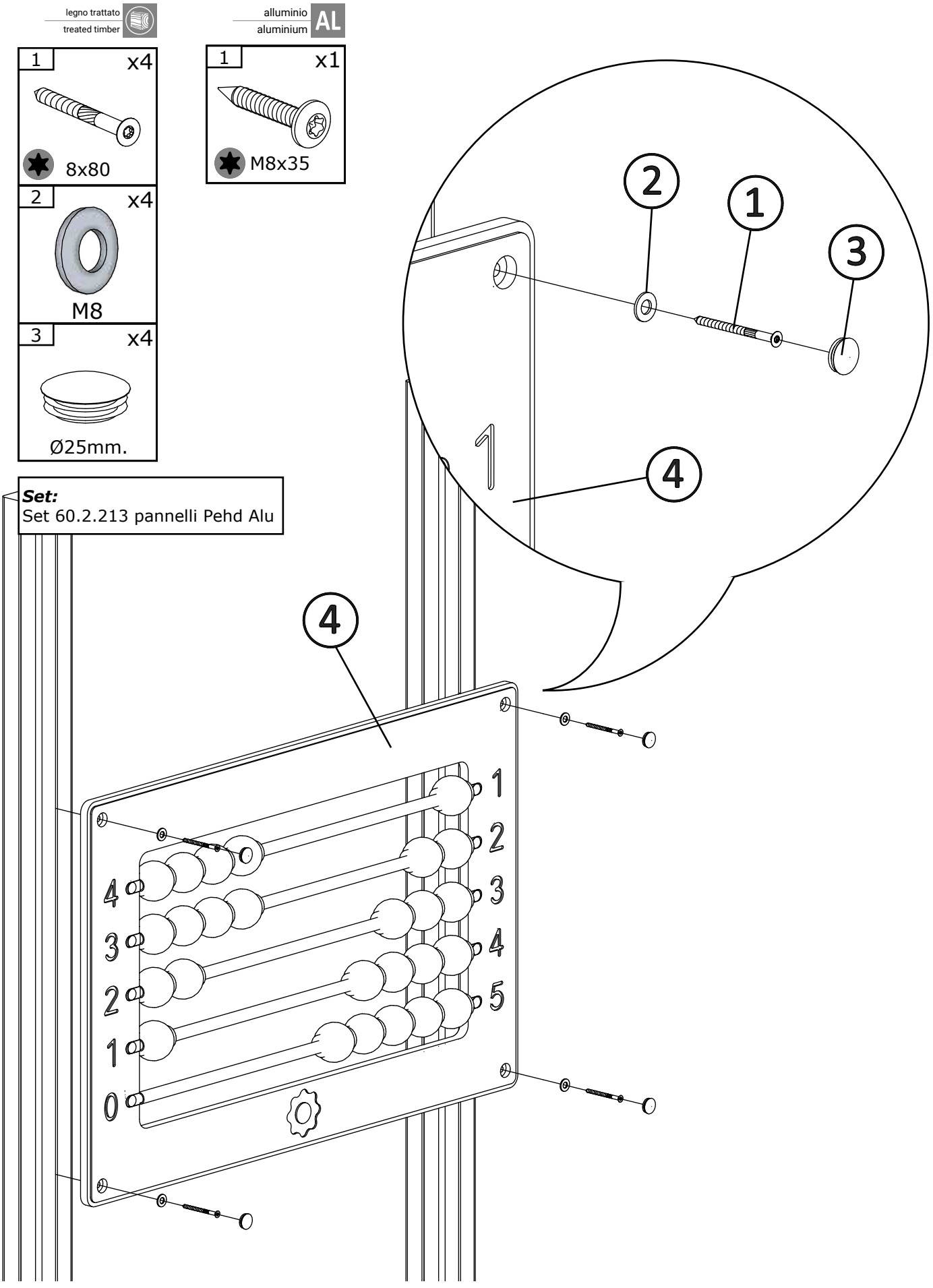

80054

21/08/25

!!Attenzione!! in caso di pannello attività su torretta mantenere da sotto al pianale al pannello almeno 30cm.

!!Attention!! *in the case of panel activities on a turret, keep from below the floor to the panel at least 30cm.*

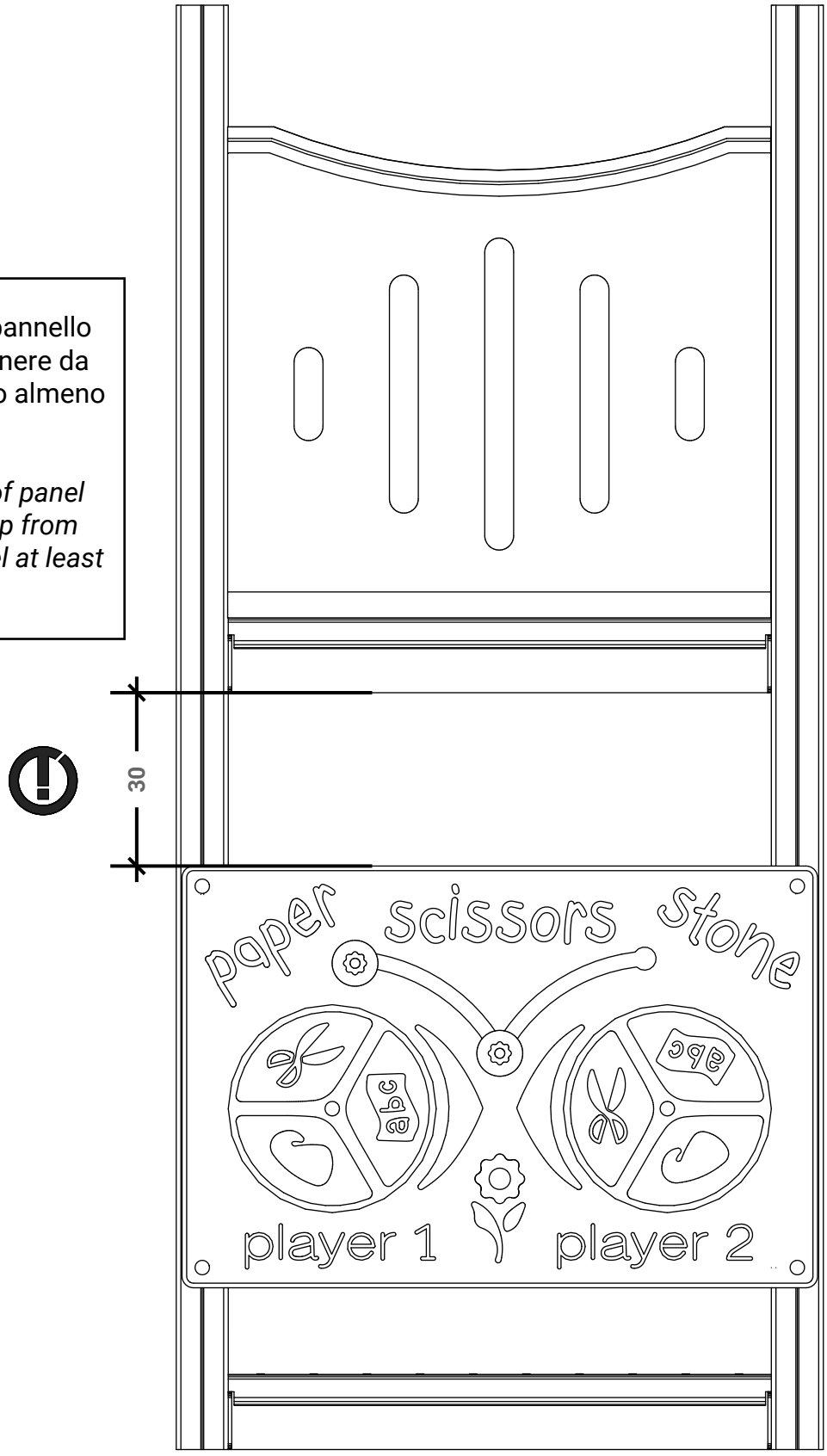

SOLUZIONE PER LEGNO / TRATED TIMBER FIXING

Legno Trattato
Treated Timber

1	2	3
x1	x11	x11
	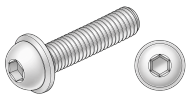	
M8x80	M8x16	M8

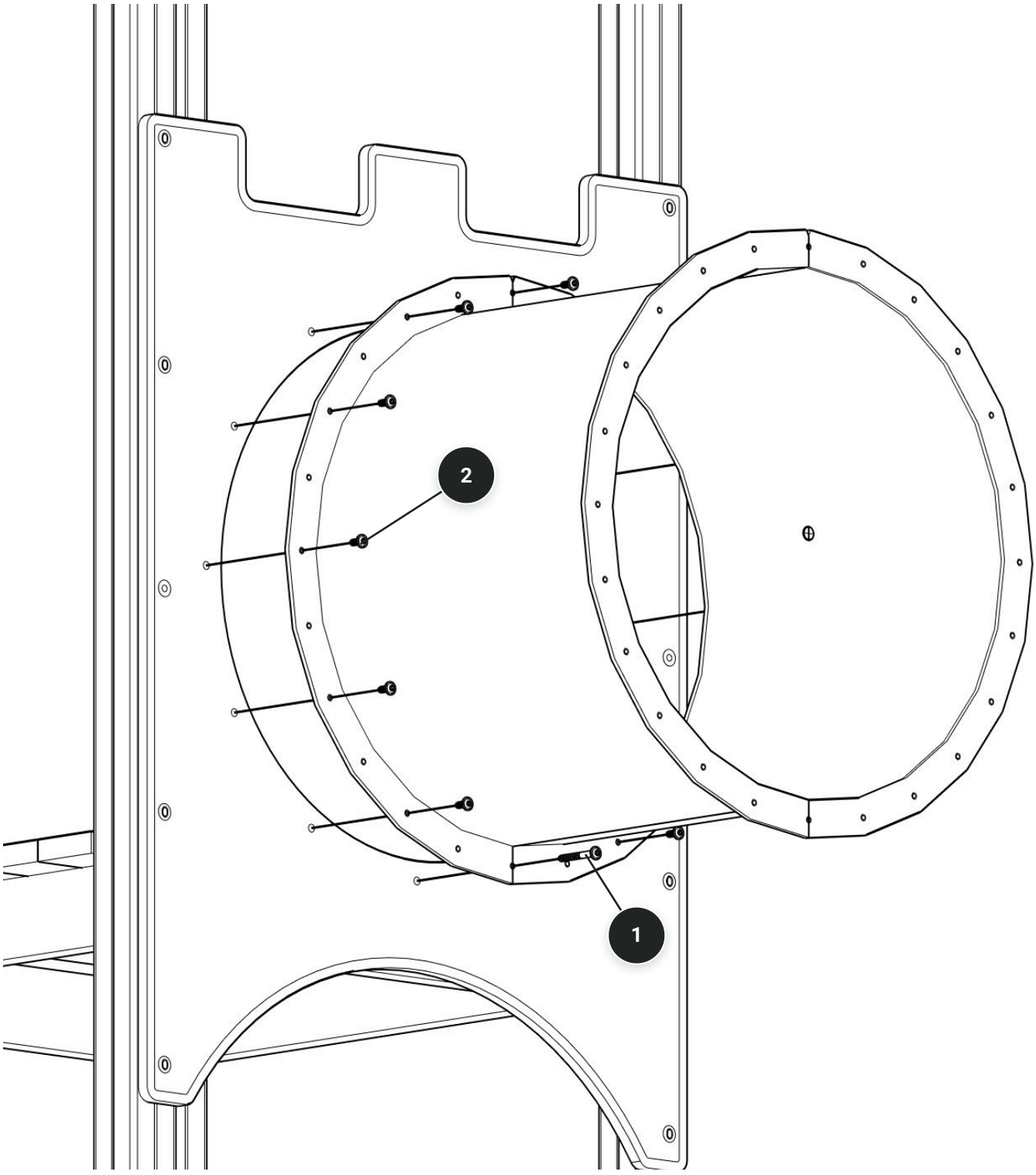

M.S. 17/11/26

SOLUZIONE PER LEGNO / TRATED TIMBER FIXING



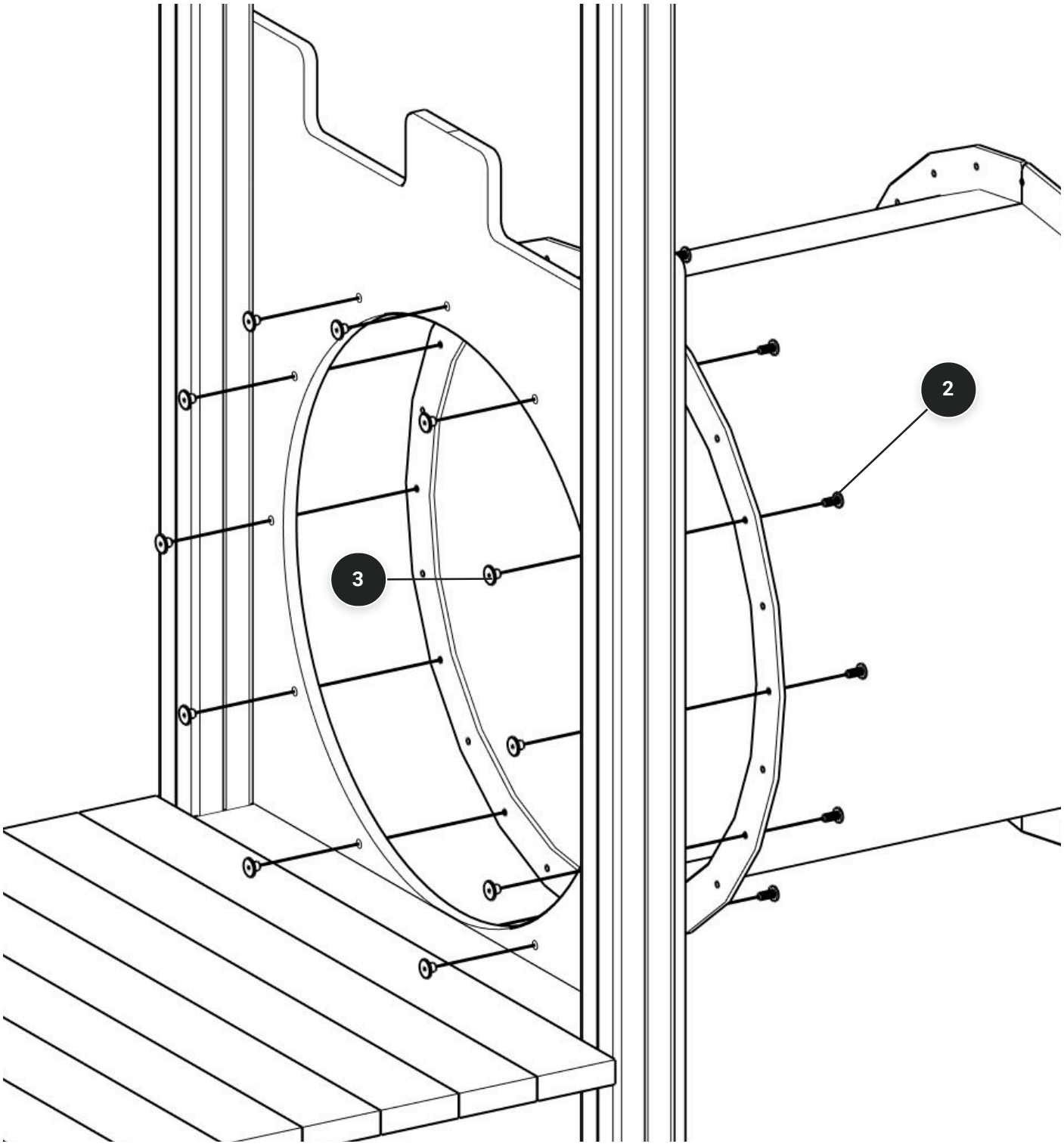

M.S. 17/11/26

SOLUZIONE PER ALLUMINIO / ALUMINIUM FIXING

AL Alluminio / Aluminium

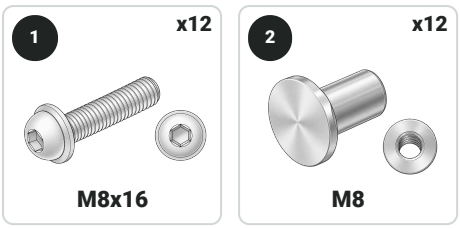

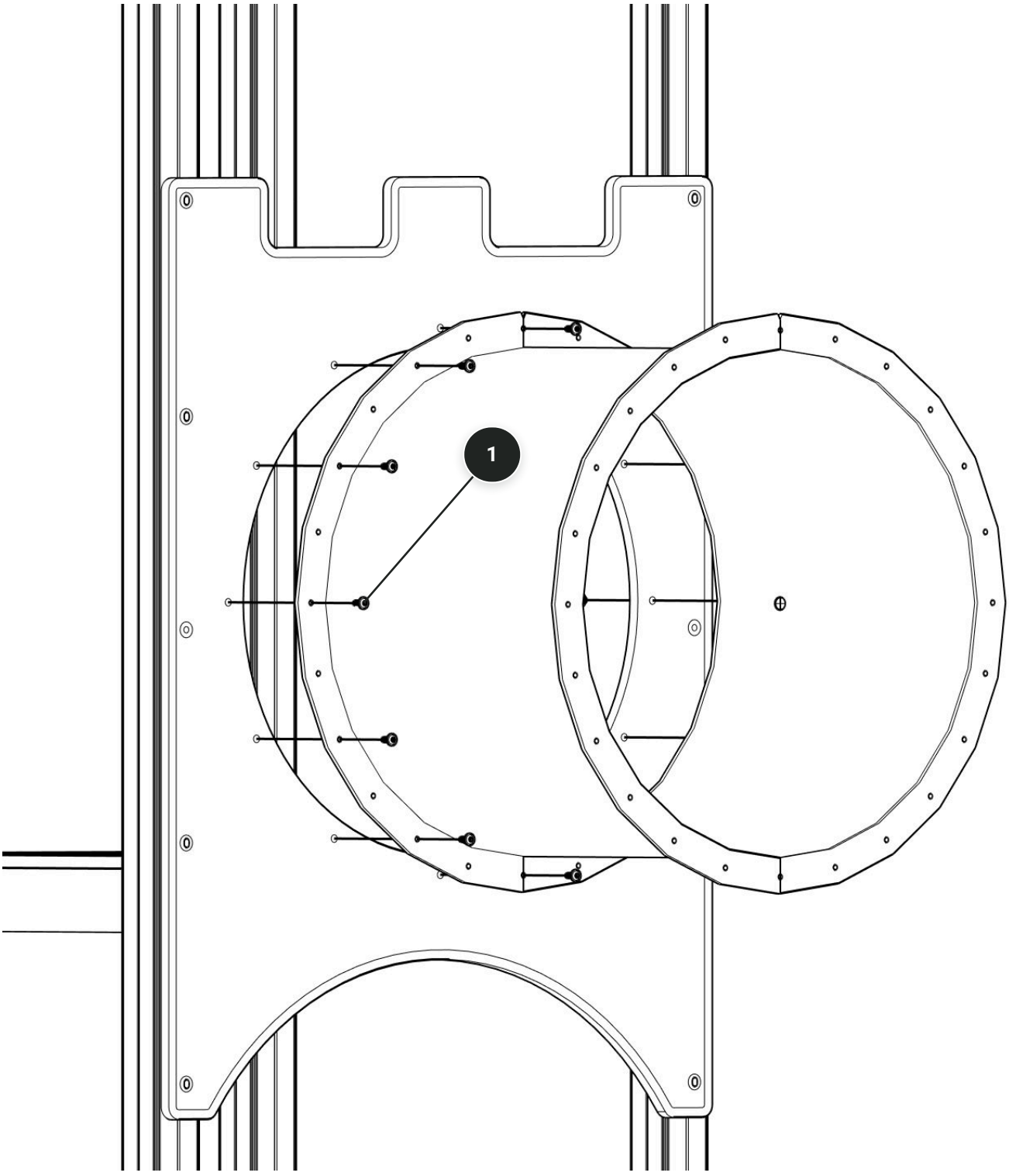

M.S. 17/11/26

SOLUZIONE PER ALLUMINIO / ALUMINIUM FIXING

AL Alluminio / Aluminium



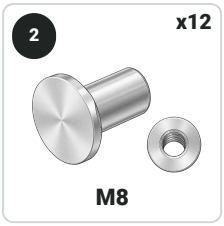

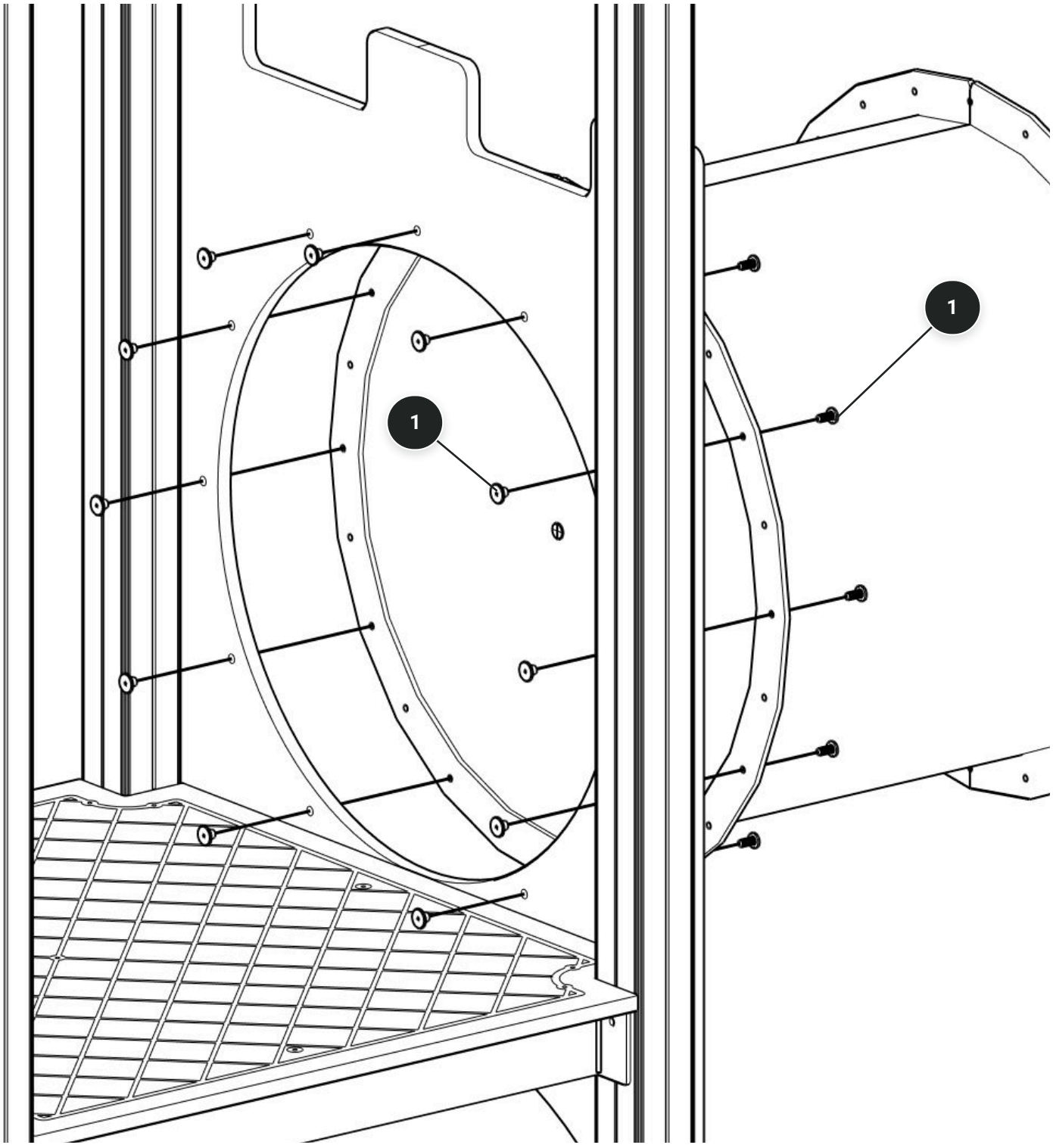

M.S. 17/11/26

SOLUZIONE PER ALLUMINIO / ALUMINIUM FIXING

AL Alluminio / Aluminium

1 x4	2 x4	3 x2
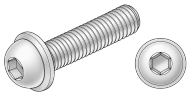		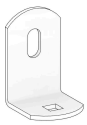
M8x16	M8	800136

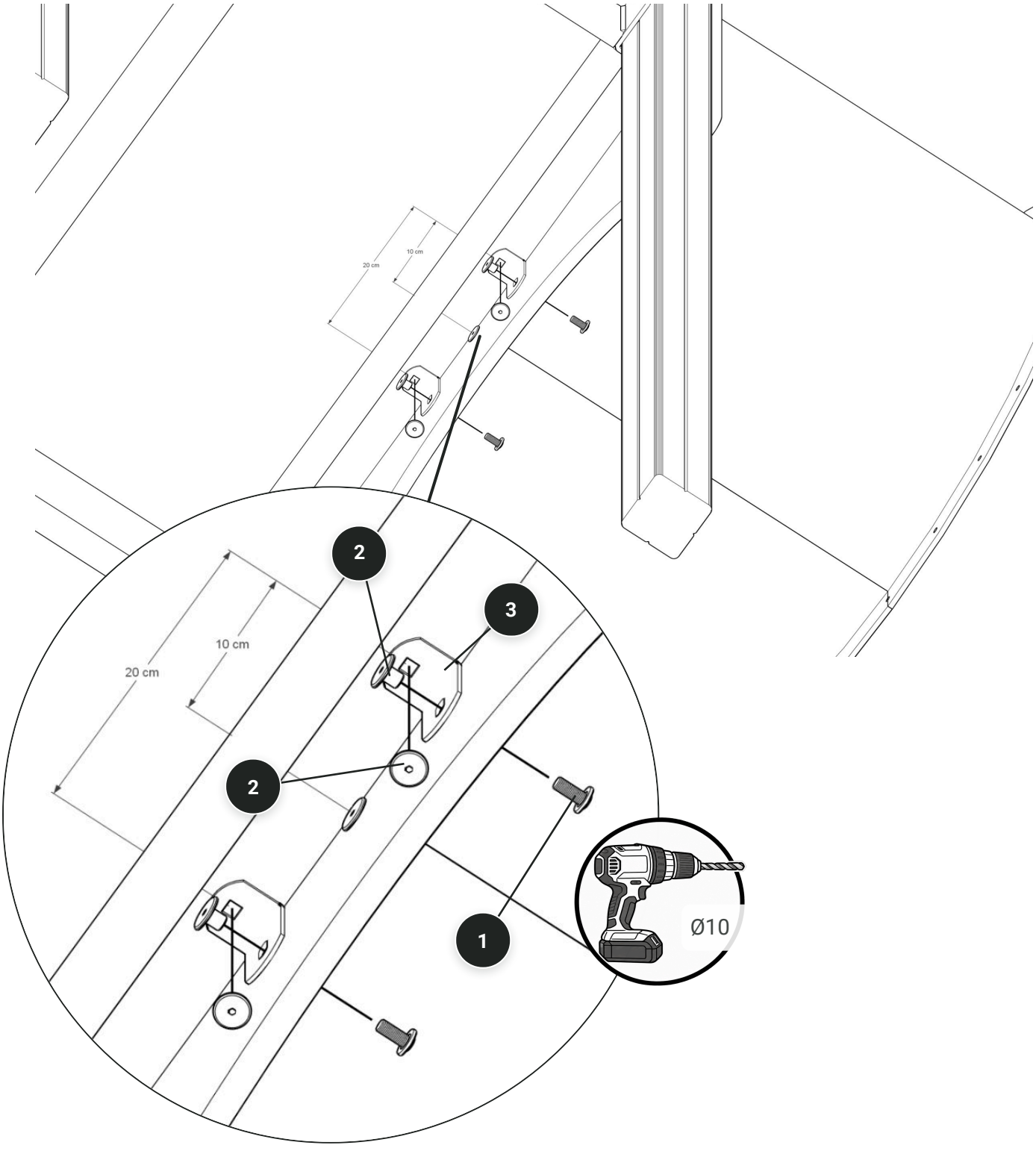

M.S. 17/11/26

SOLUZIONE PER ALLUMINIO / ALUMINIUM FIXING

AL Alluminio / Aluminium

1	2	3
x4	x4	x2
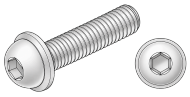		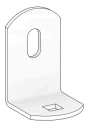
M8x16	M8	800136

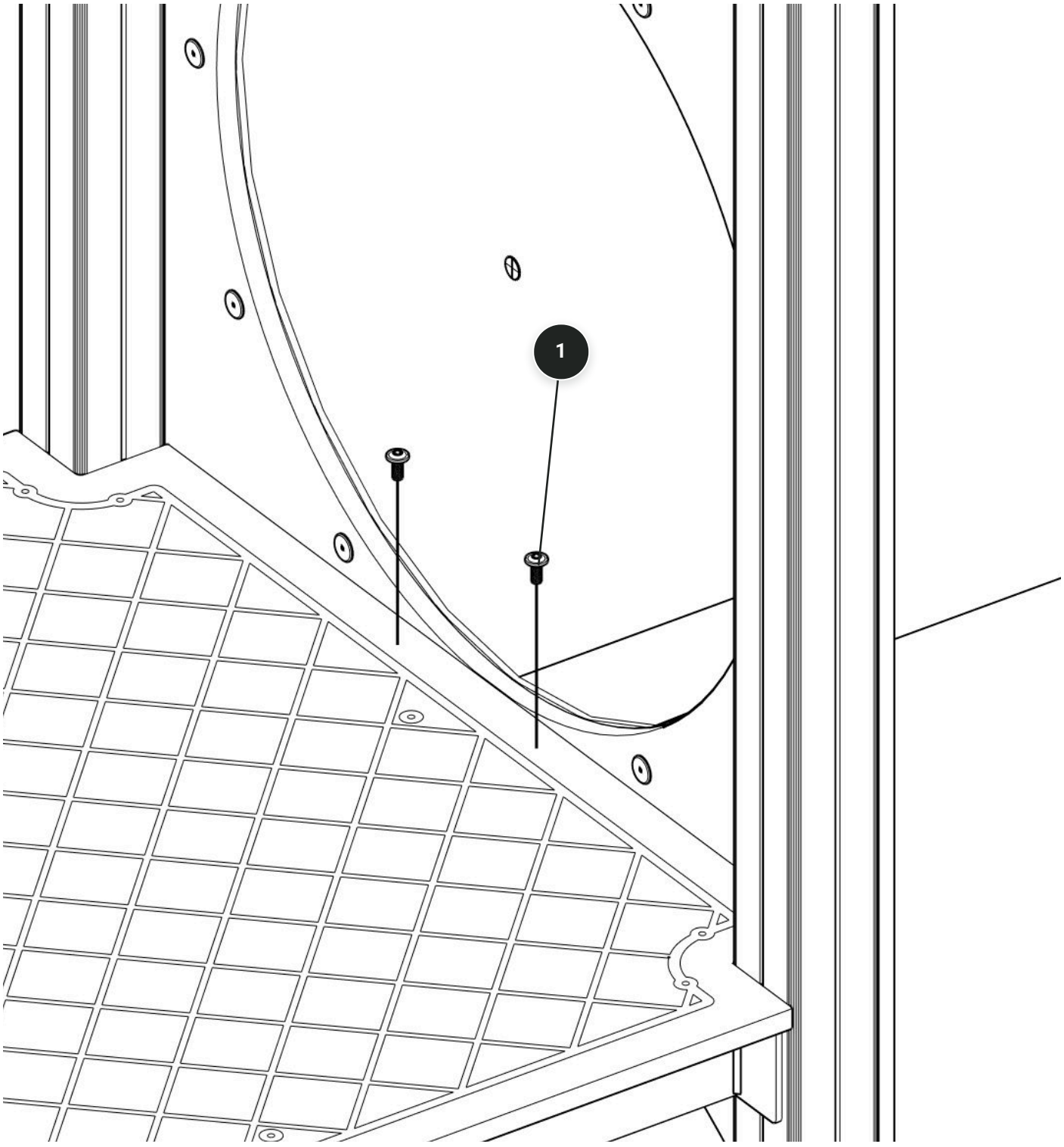

M.S. 17/11/26

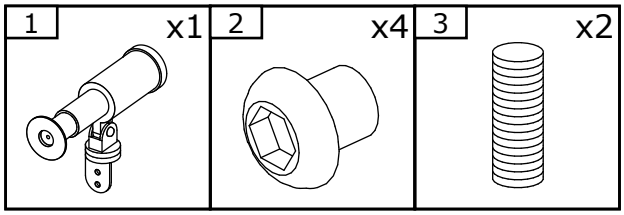

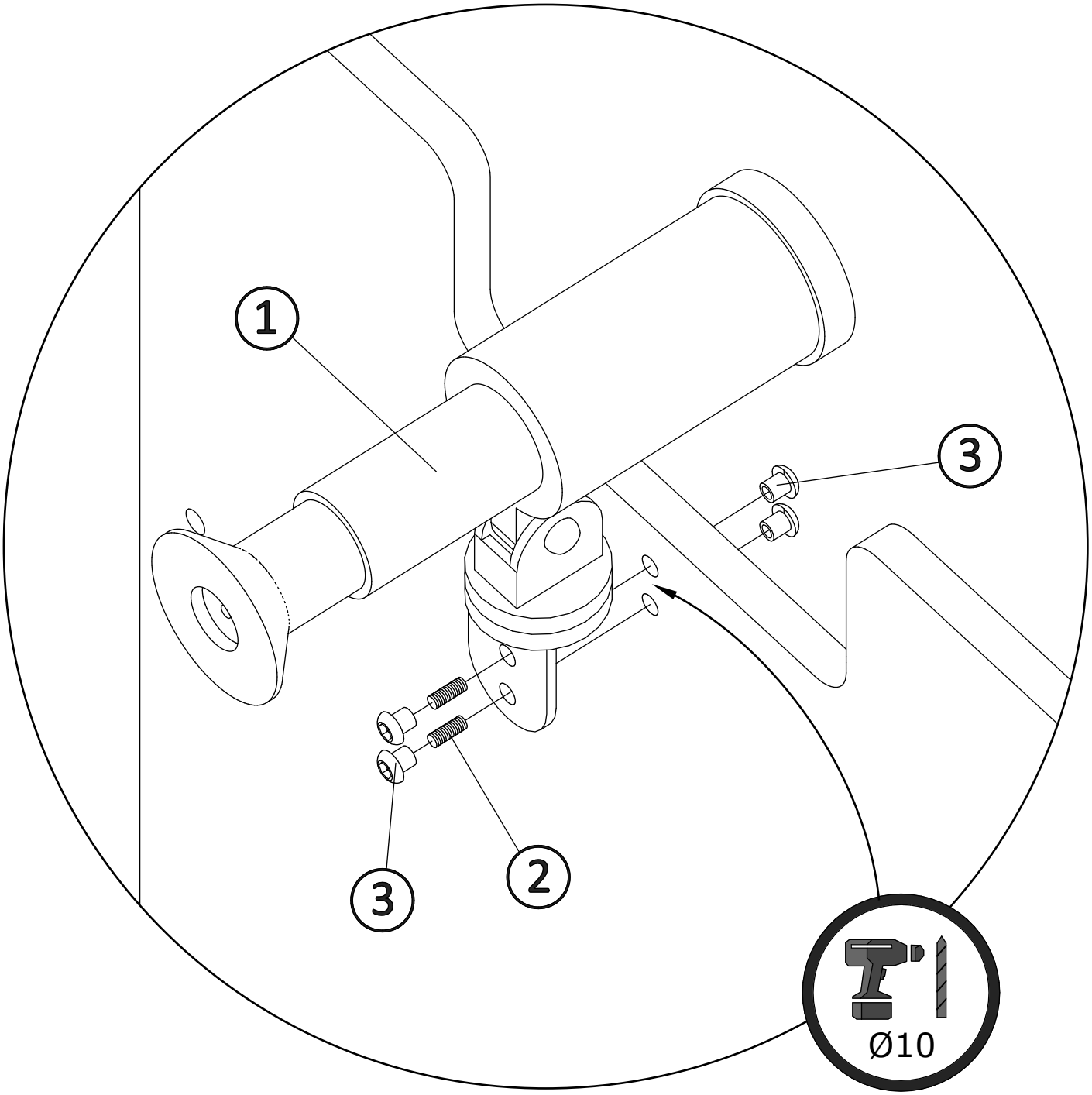

80064

01/08/18

alluminio
aluminium AL

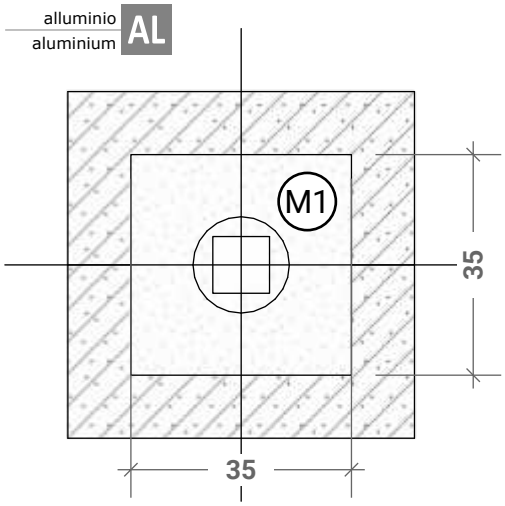



A 35x35x50

B 35x35x70

CEMENTO/CONCRETE

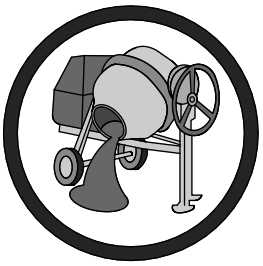

C25/30 (B25)



A

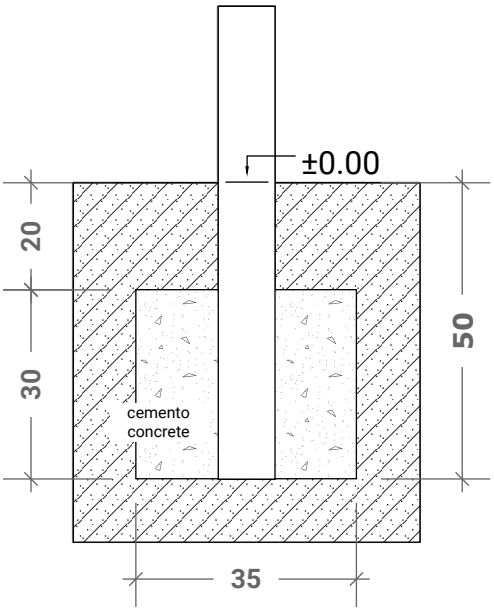

dimensione minima
minimum size
35x35x30

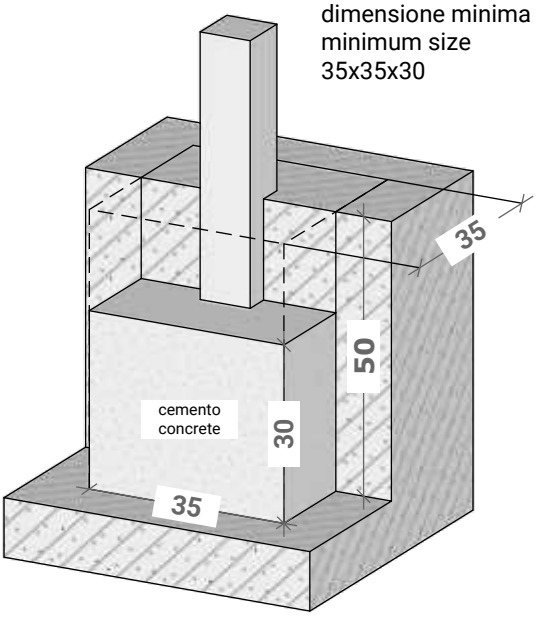



B

X:
altezza di caduta <200= 30 cm
altezza di caduta >200= 40 cm

X:
fall height <200= 30 cm
fall height >200= 40 cm

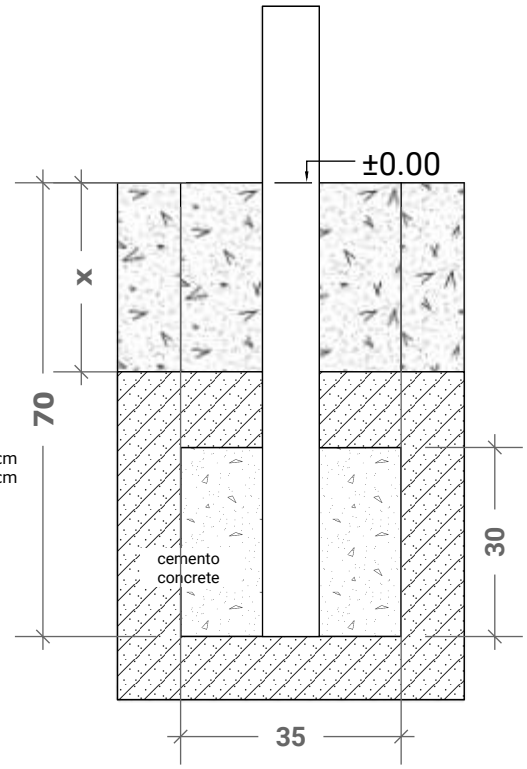

dimensione minima
minimum size
35x35x30

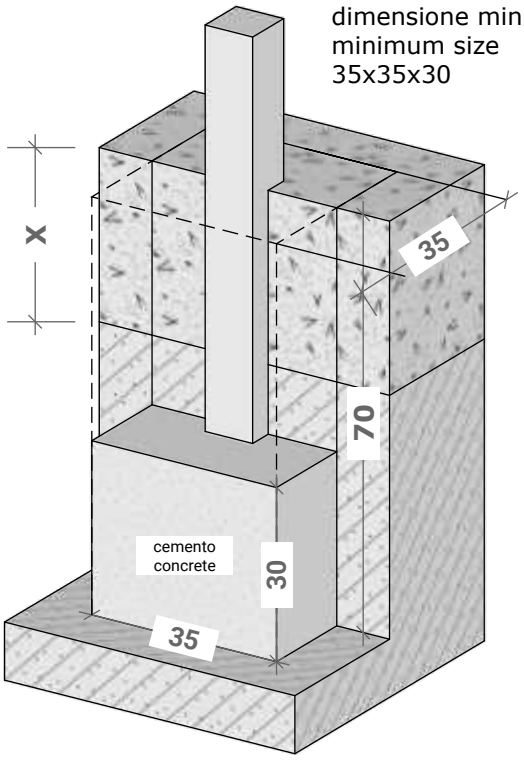

80009 M1 alluminio aluminium AL

14/04/25

legno trattato
treated timber

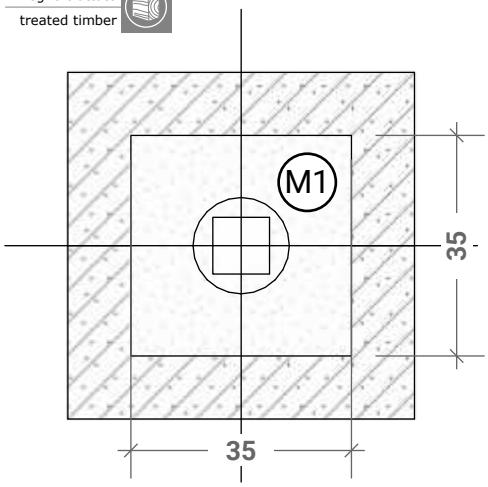



A 35x35x47

B 35x35x72

CEMENTO/CONCRETE

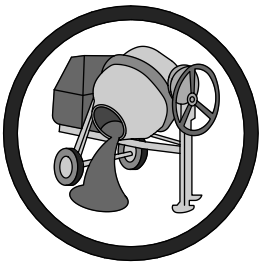

C25/30 (B25)



A

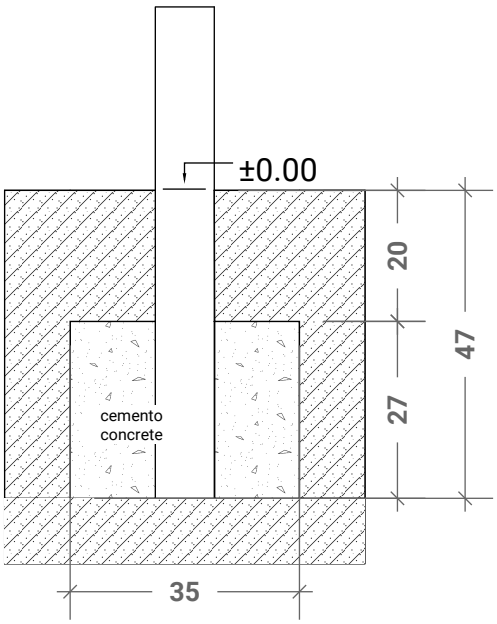

dimensione minima
minimum size
35x35x27

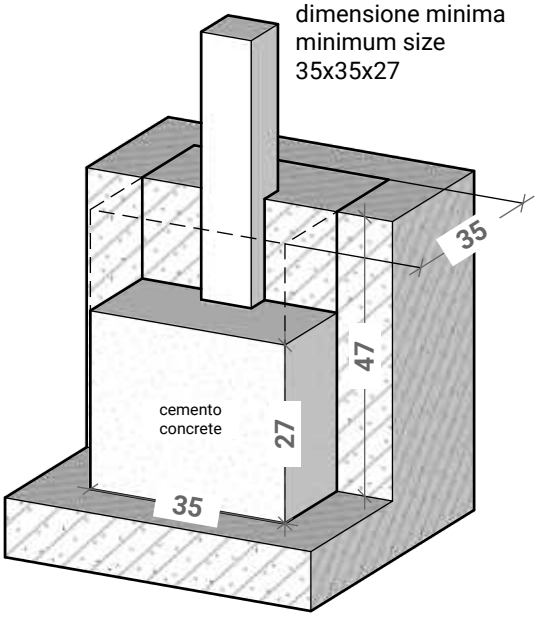



B

X:
altezza di caduta <200= 30 cm
altezza di caduta >200= 40 cm

X:
fall height <200= 30 cm
fall height >200= 40 cm

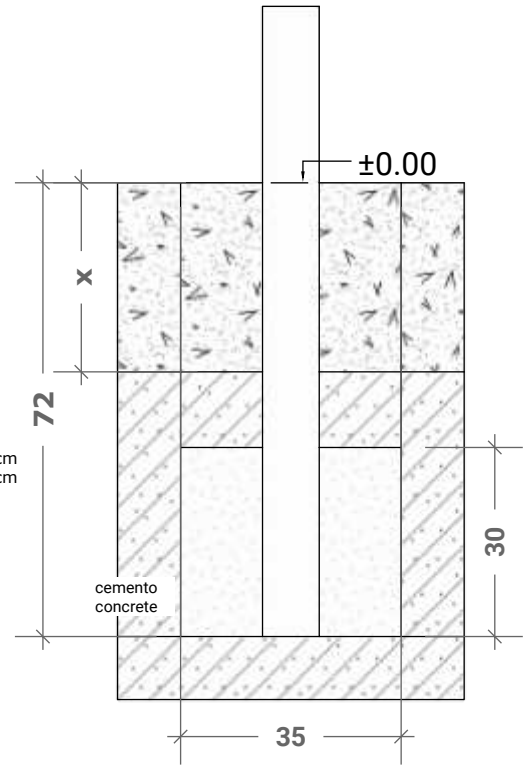

dimensione minima
minimum size
35x35x30

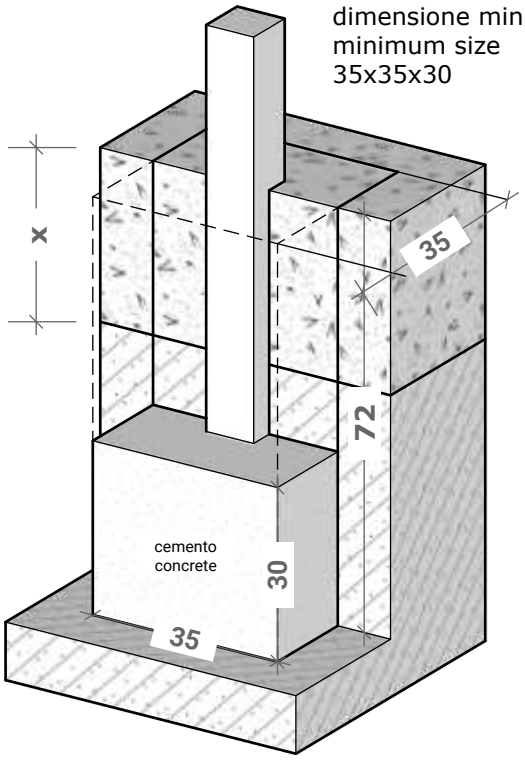

80009 M1 legno trattato / treated timber

14/04/25

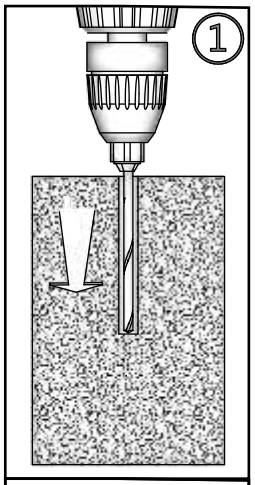

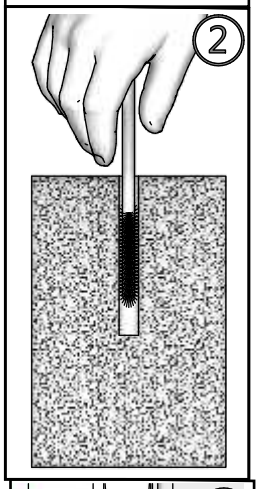

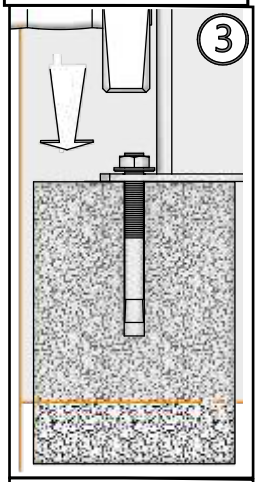

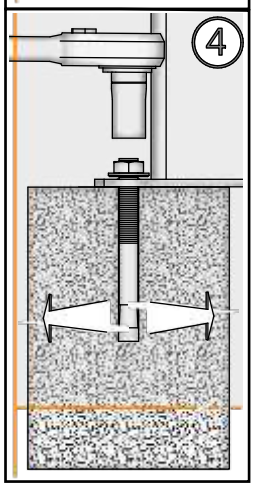

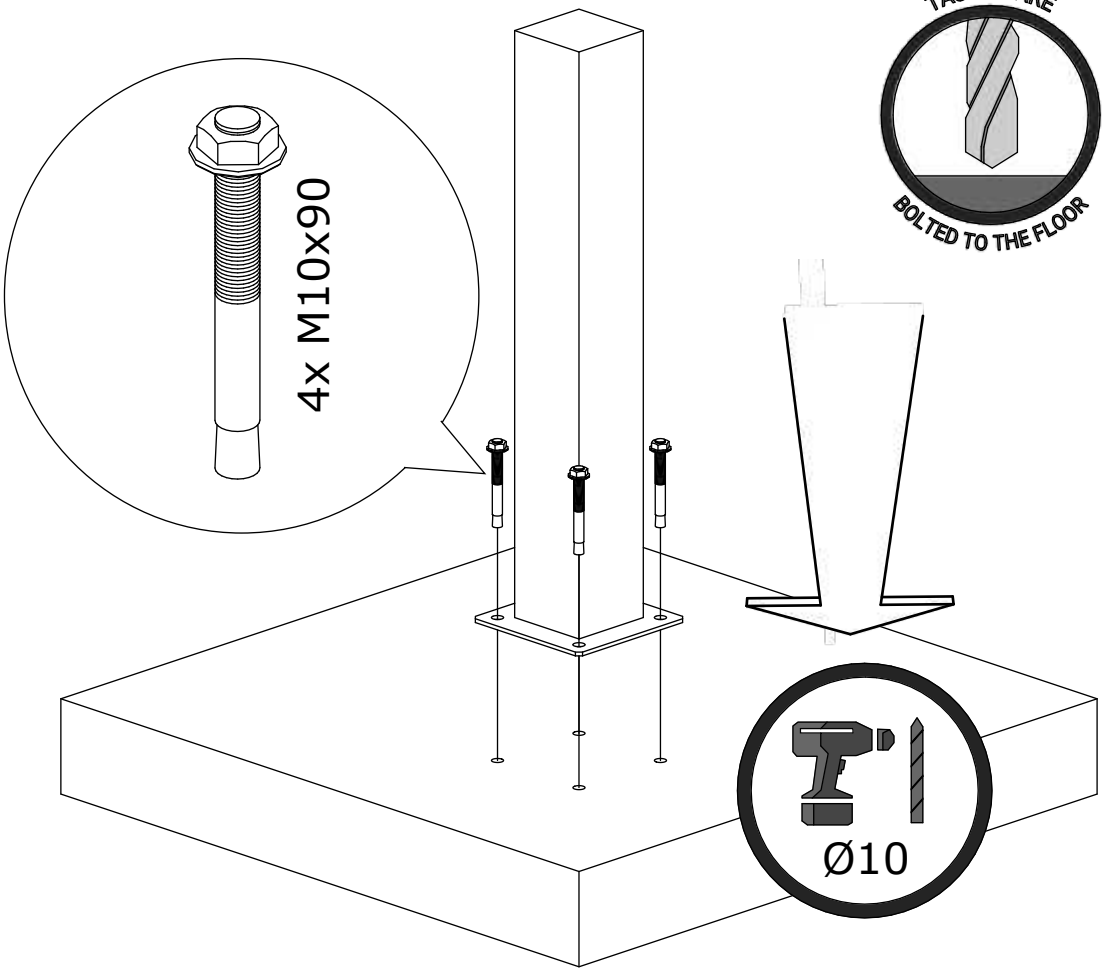

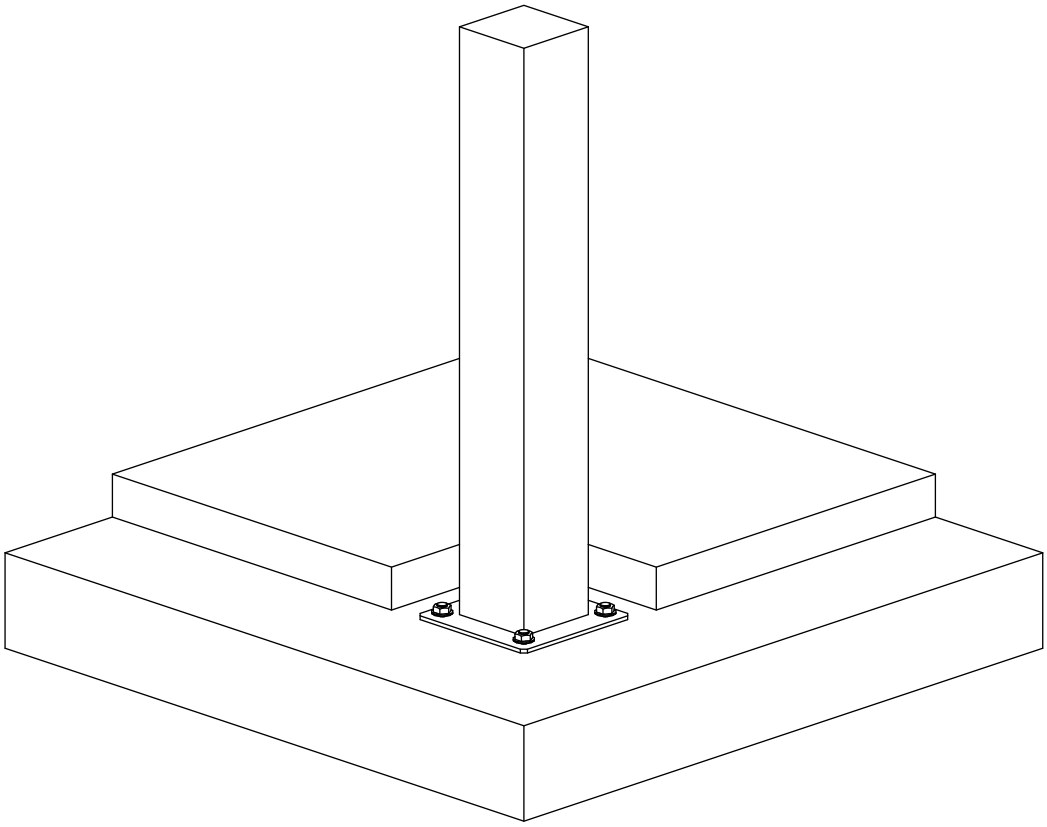

80009 M1 alluminio / aluminium AL legno trattato / treated timber

14/04/25

STAFFA PER POSA A SECCO
BRACKET FOR DRY INSTALLATION

50x130x50h.

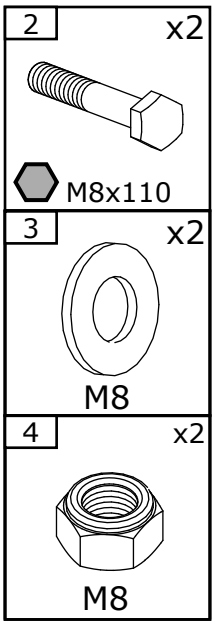

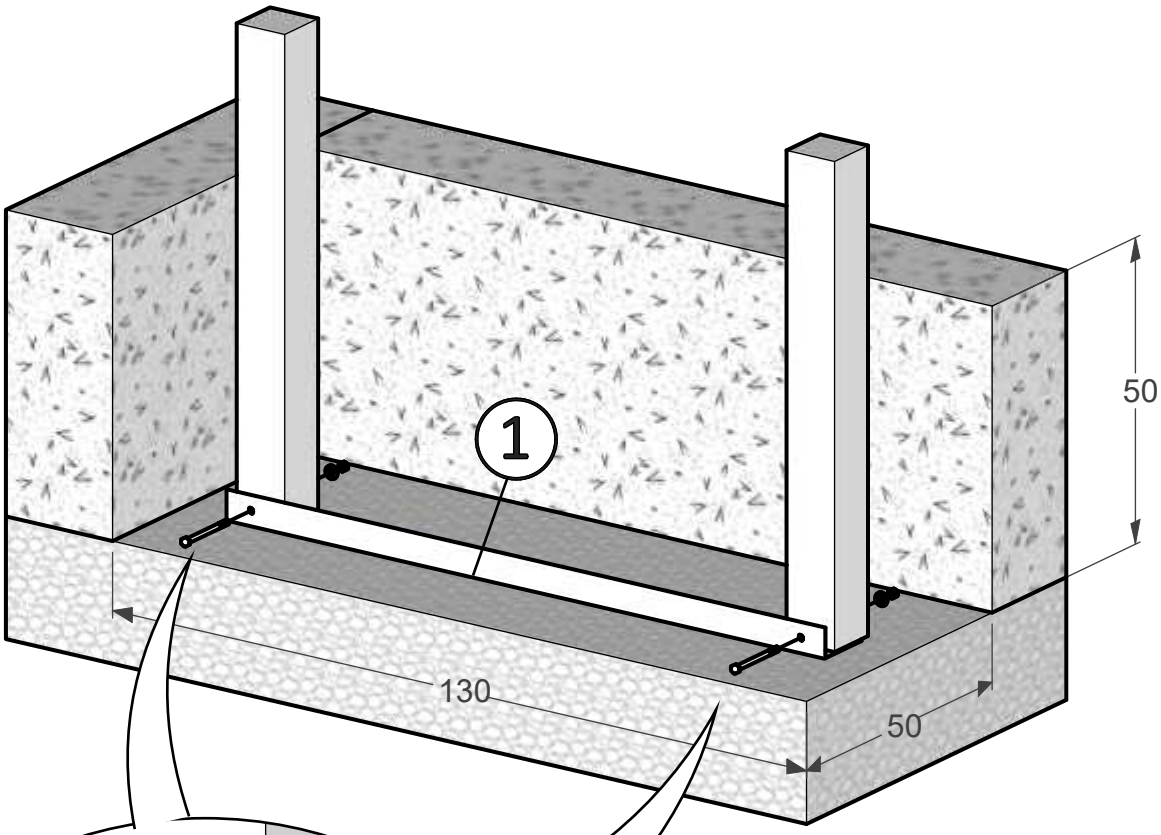

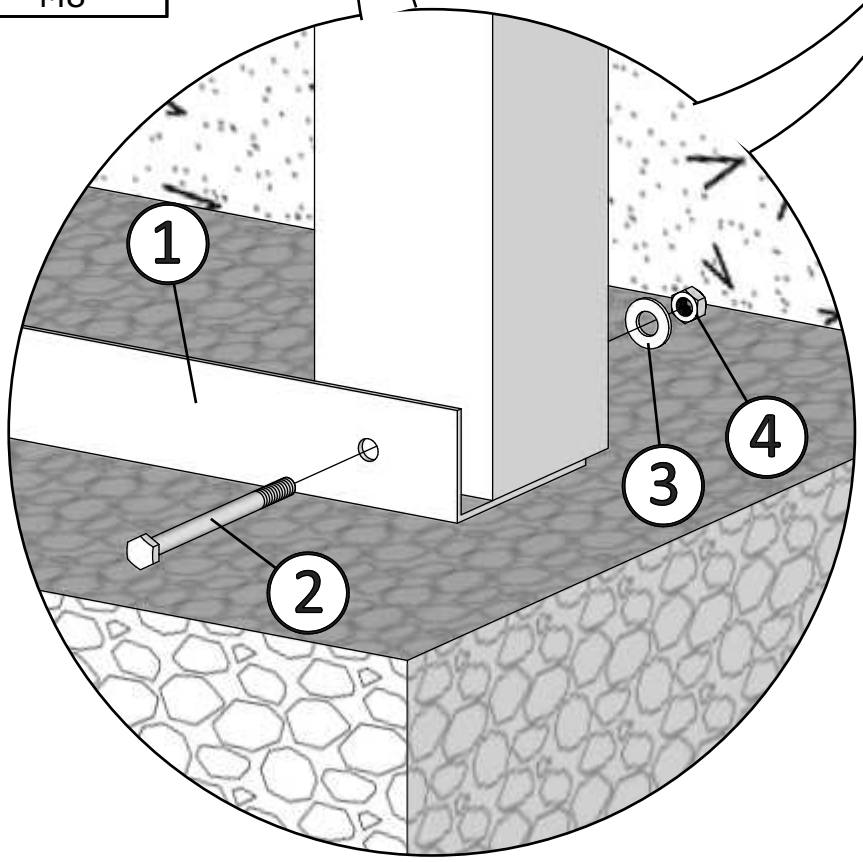

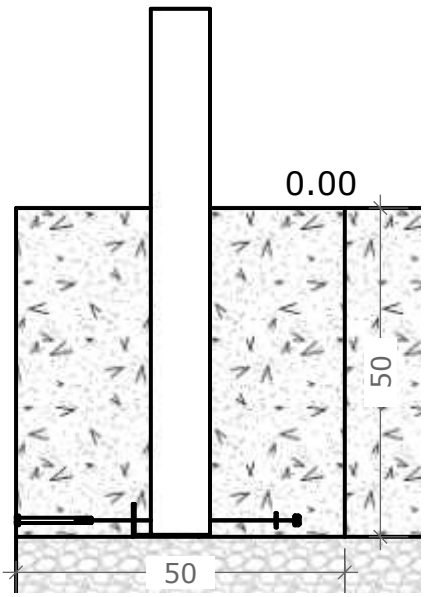

80009 (M1) alluminio / aluminium AL legno trattato / treated timber

14/04/25

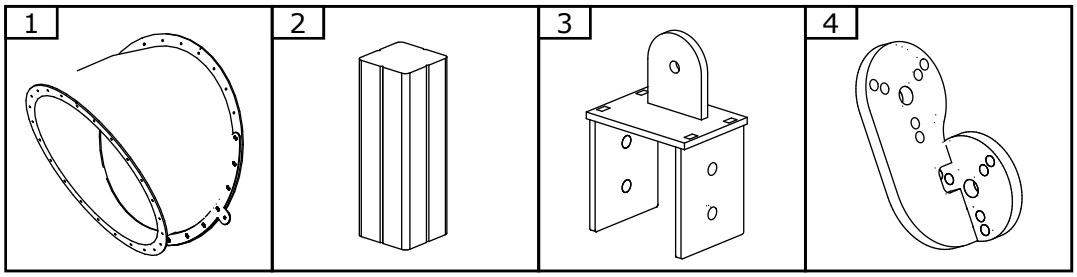

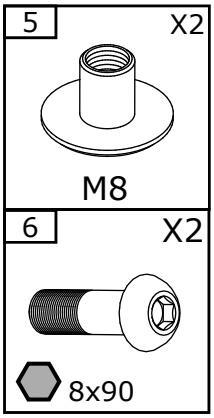

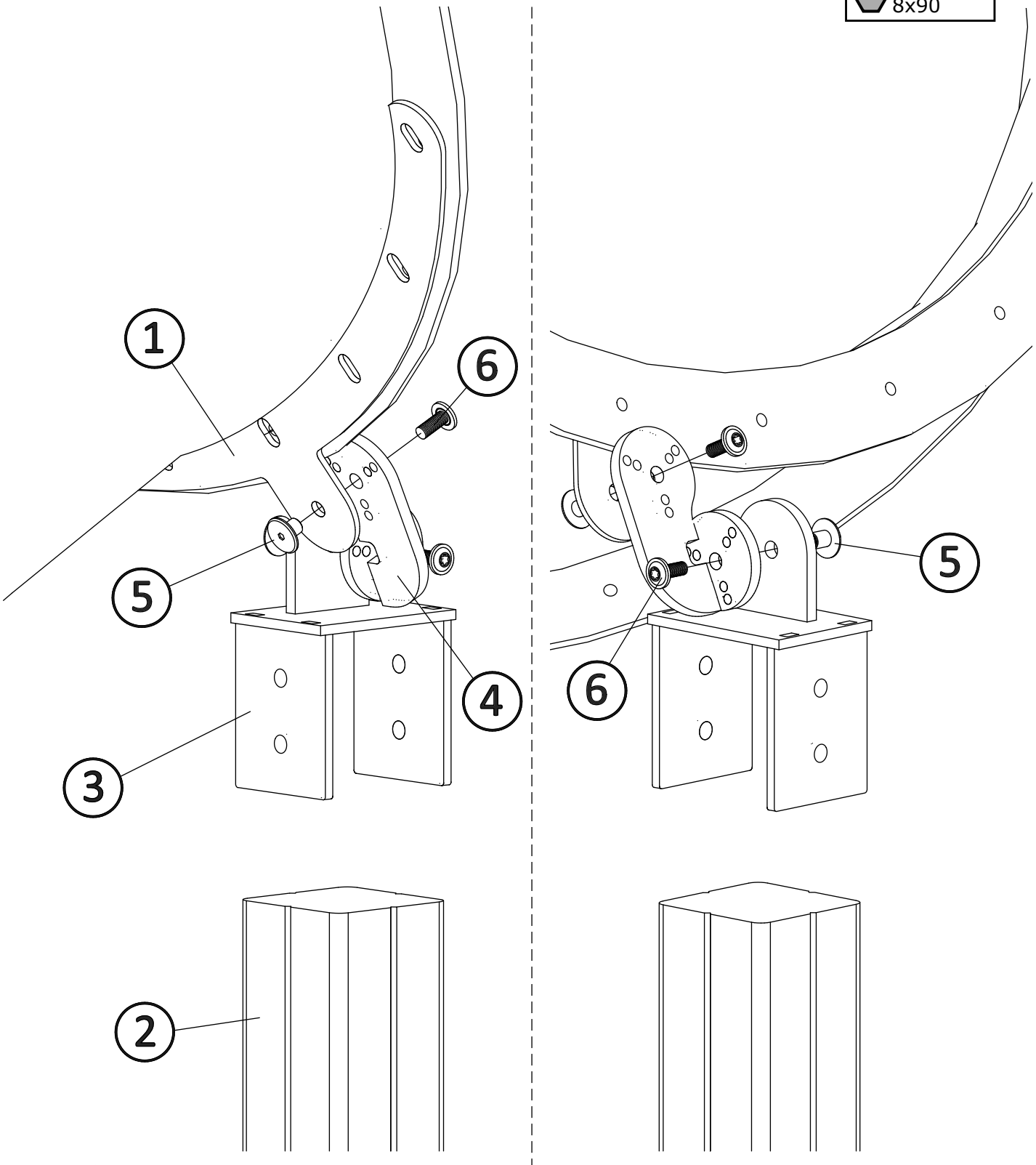

80093

13/11/26

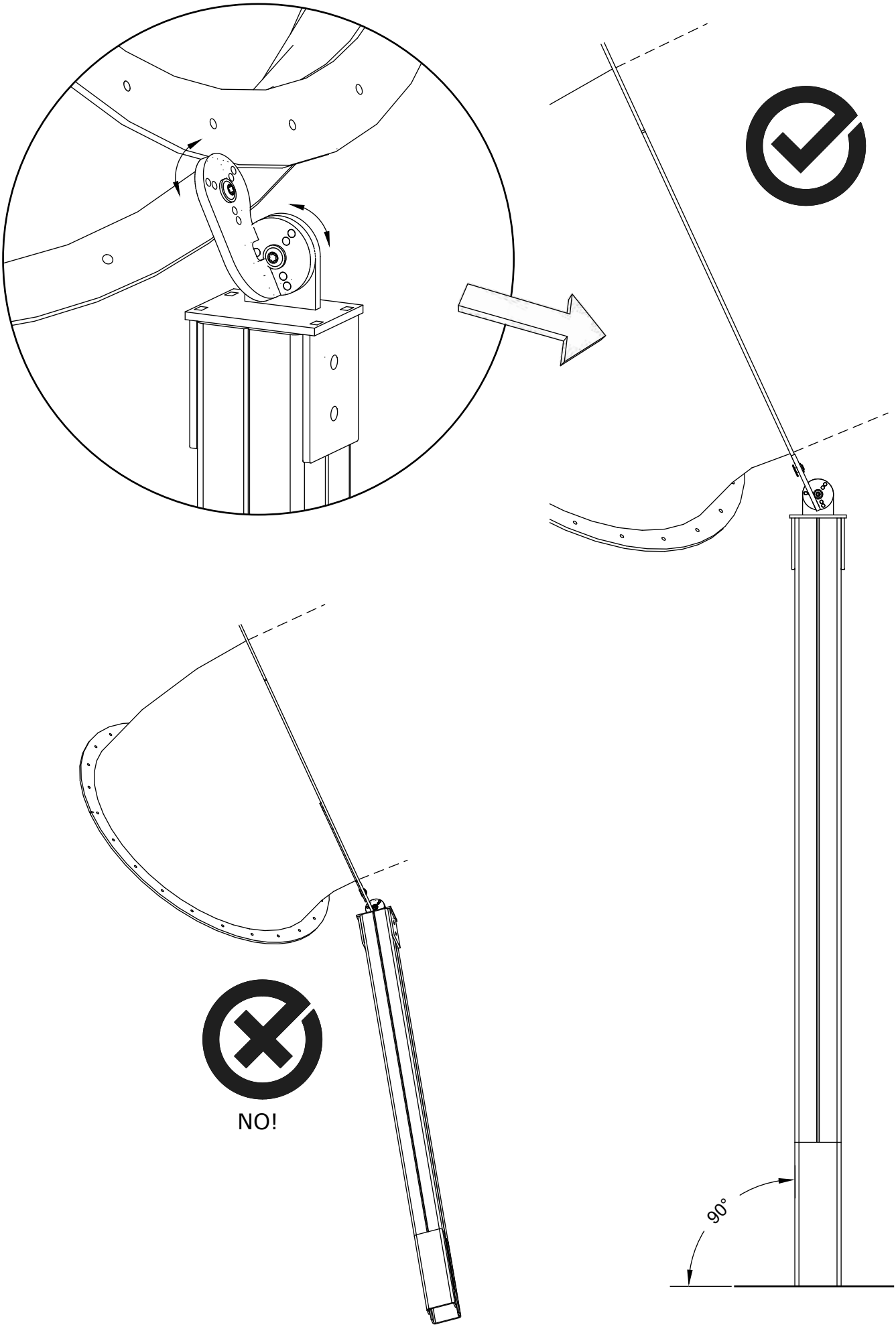

80093

13/11/26

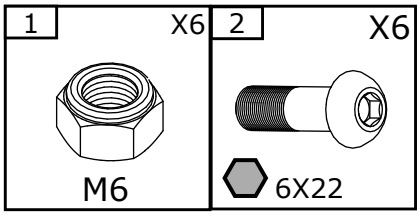

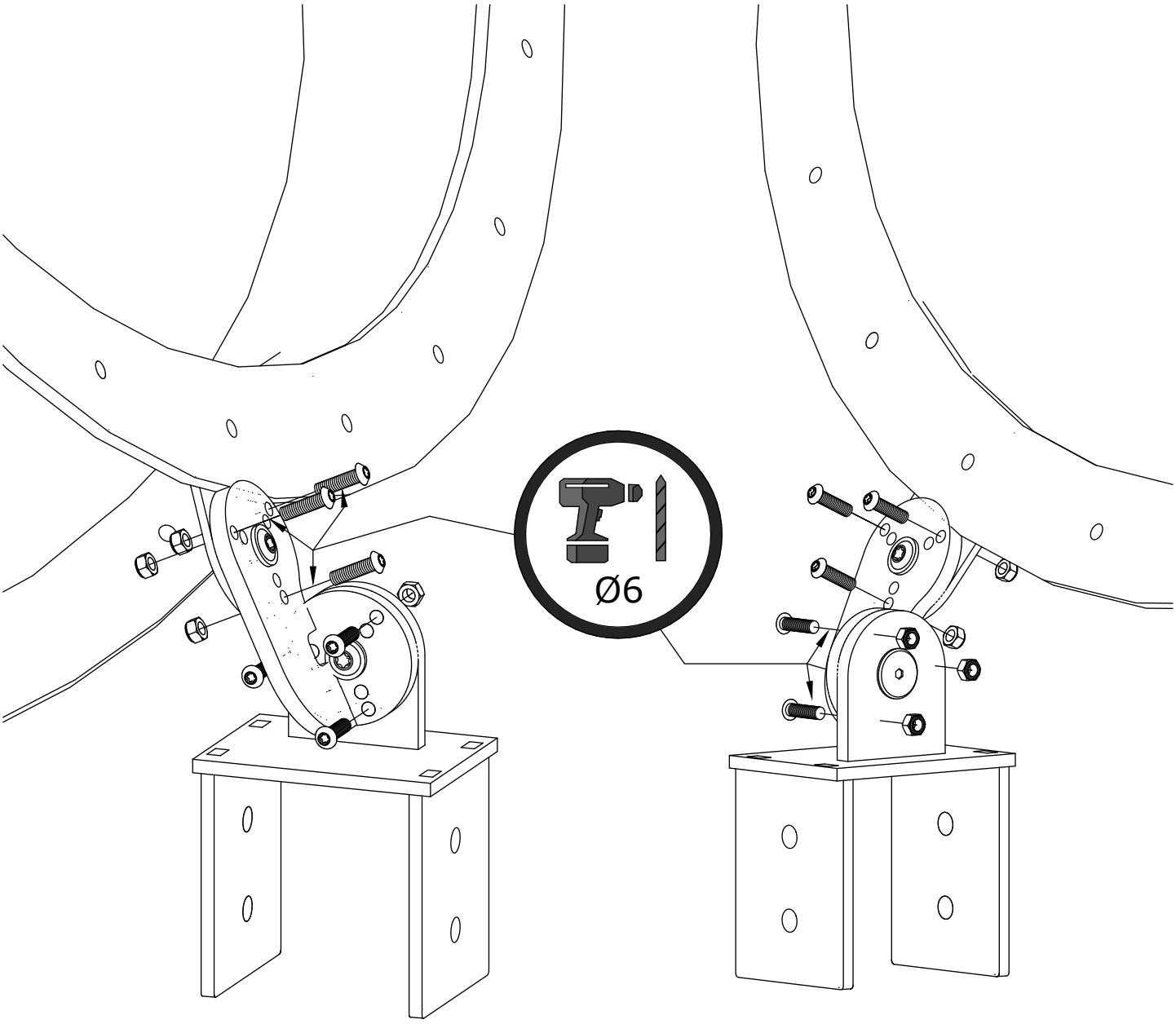



80093

13/11/26

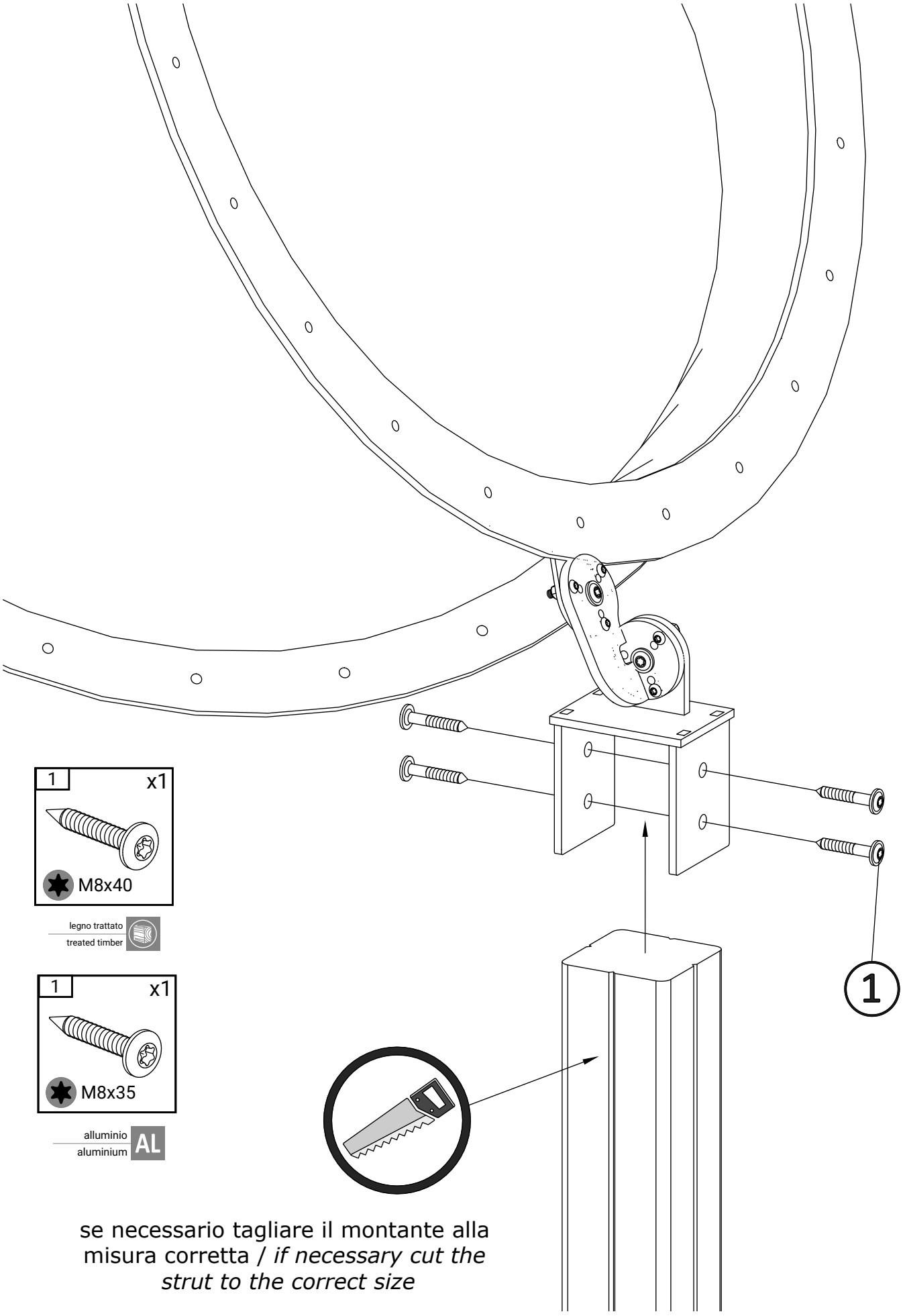

se necessario tagliare il montante alla misura corretta / *if necessary cut the strut to the correct size*

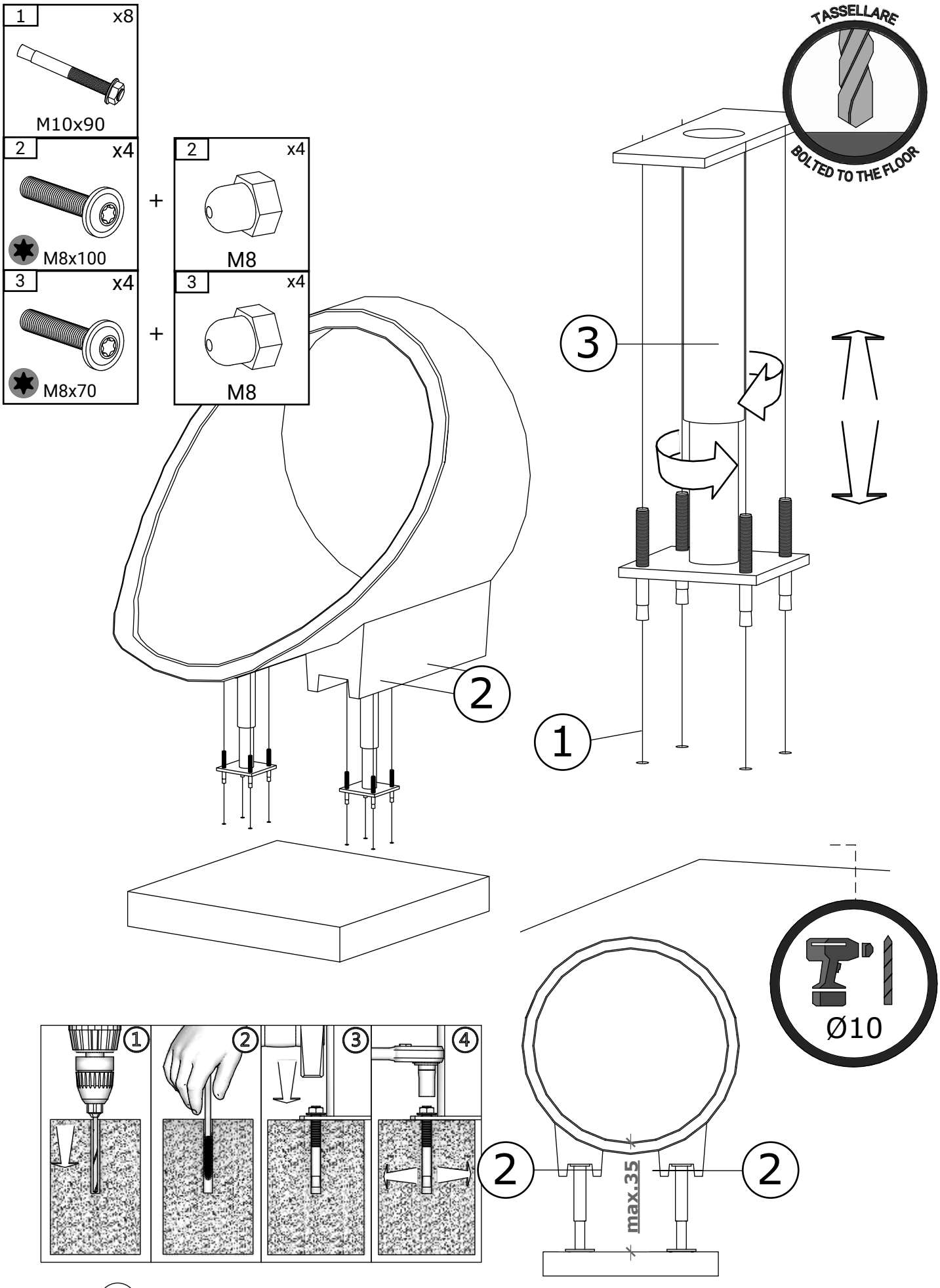

80015 S2

17/09/26



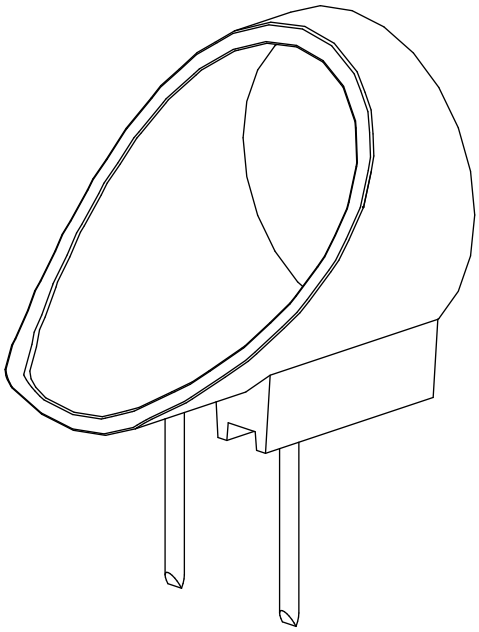

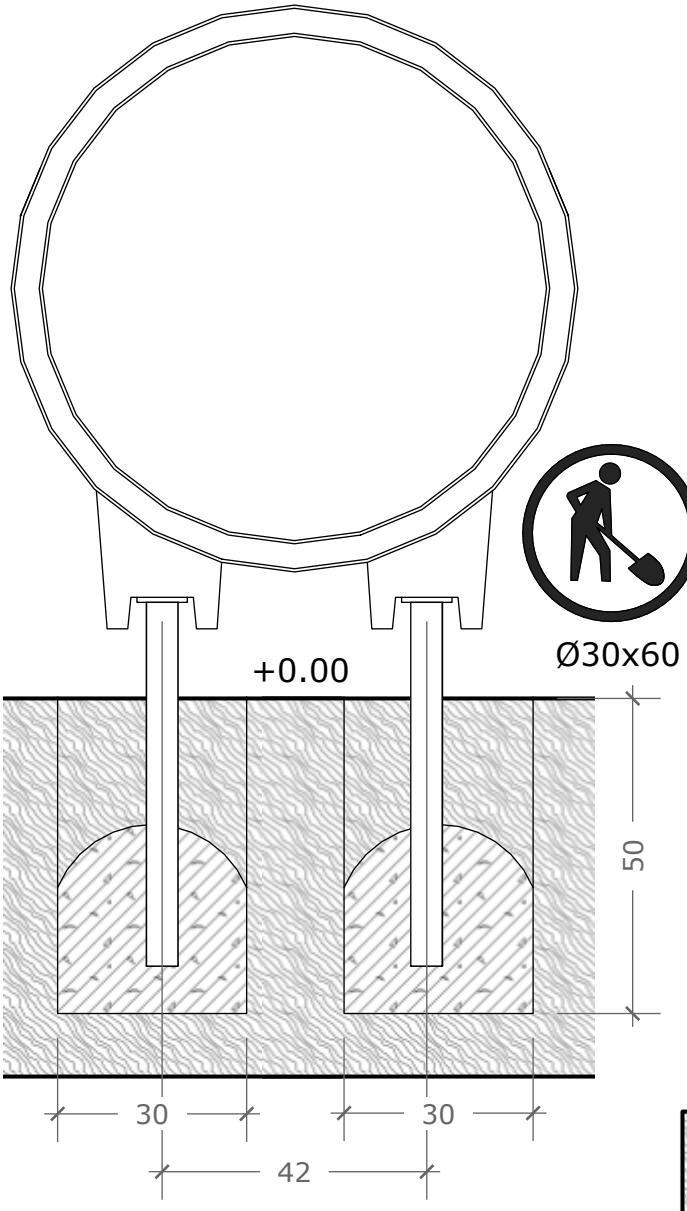

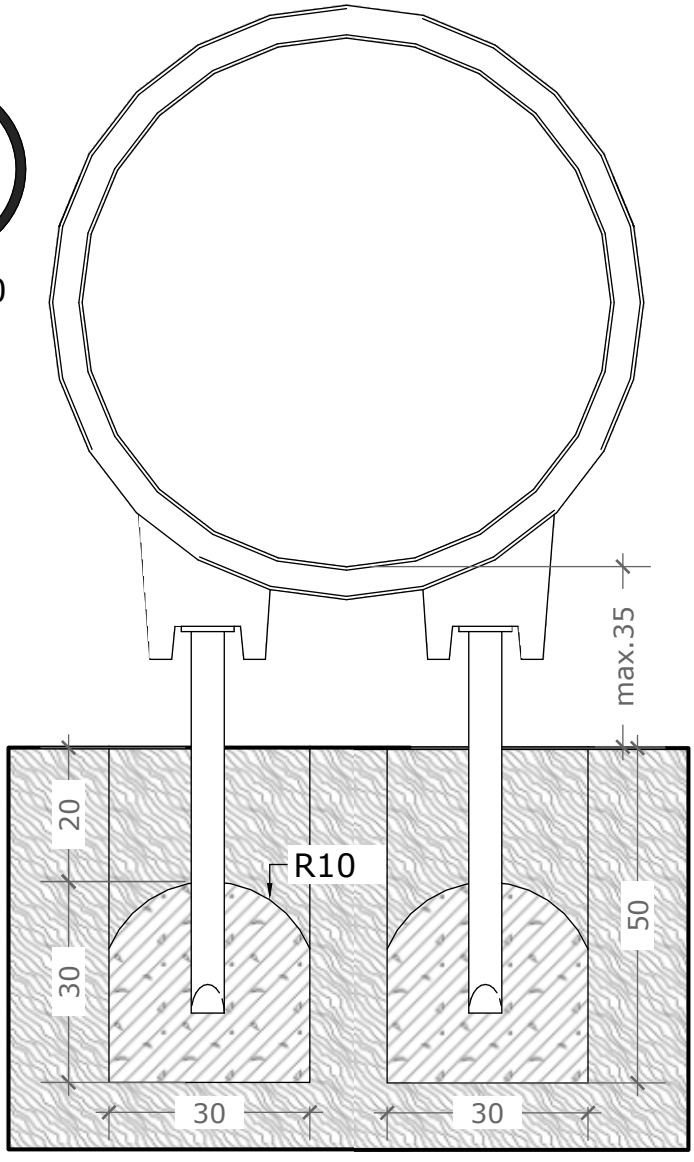

CLS

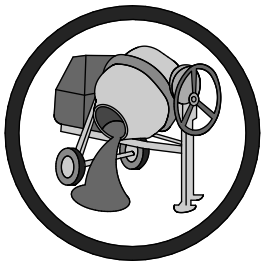

80015 S2

17/09/26

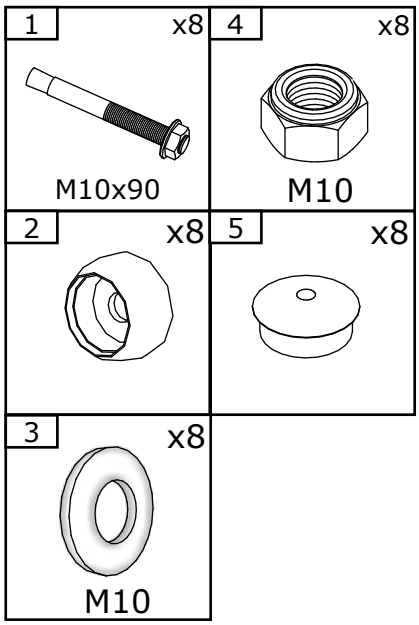

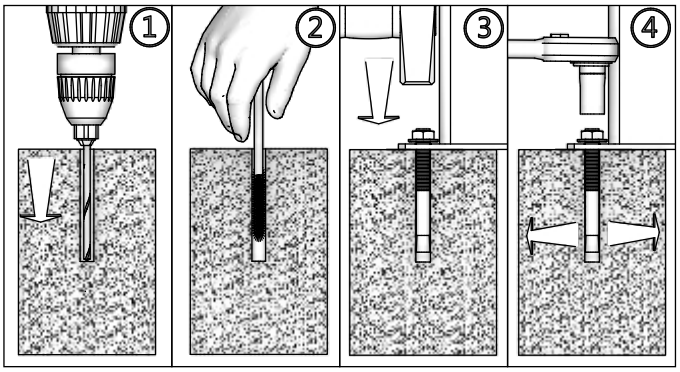



opzione 2
option 2

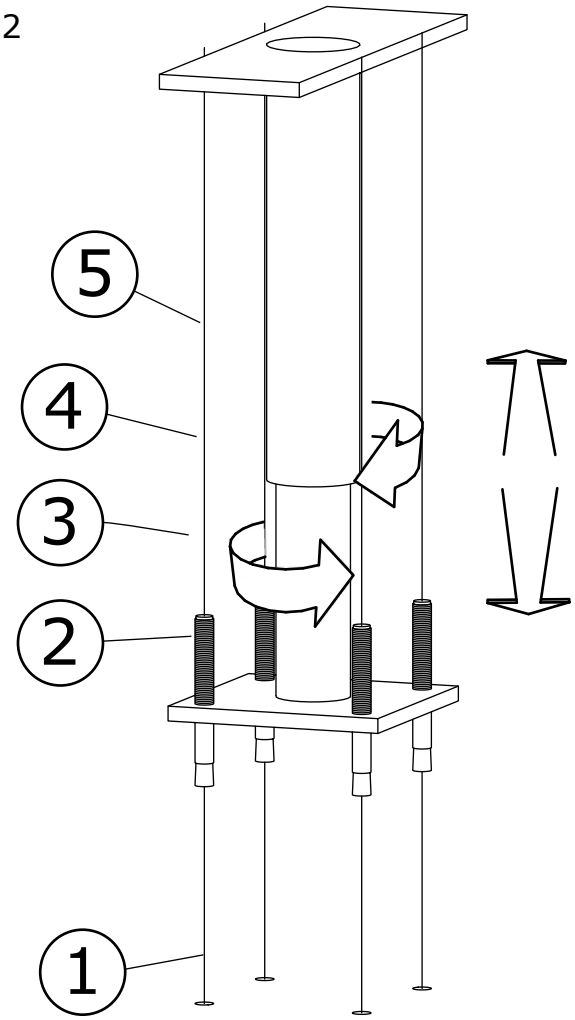

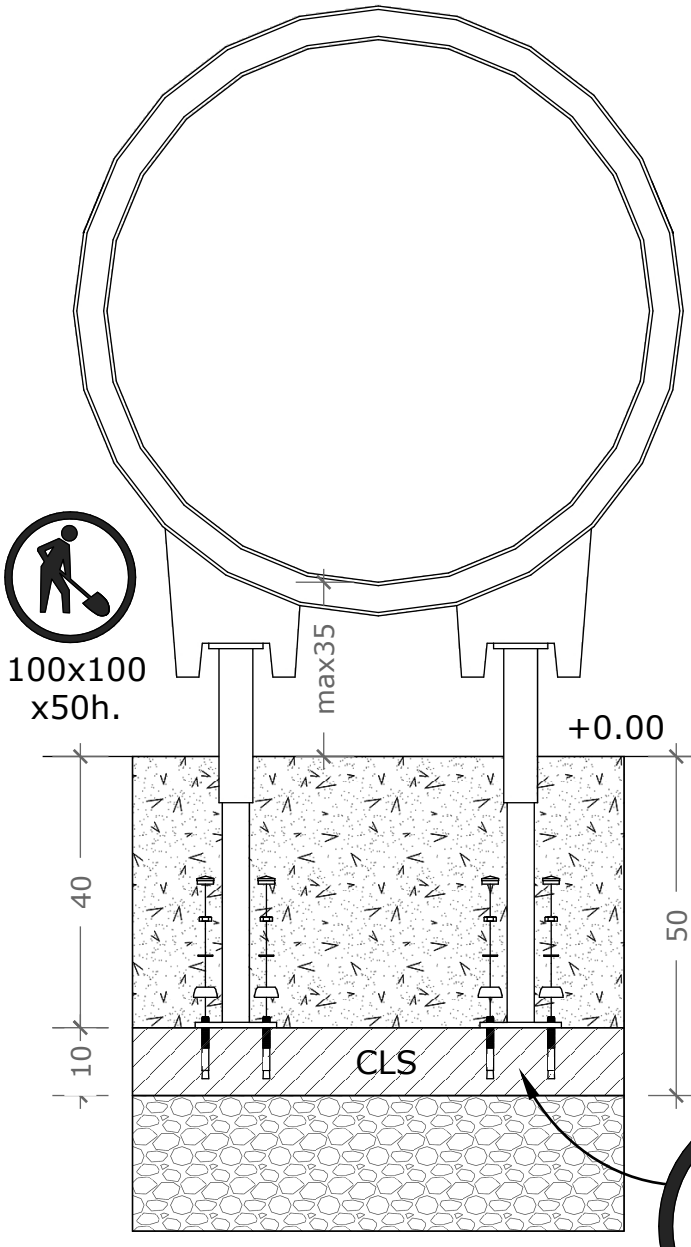

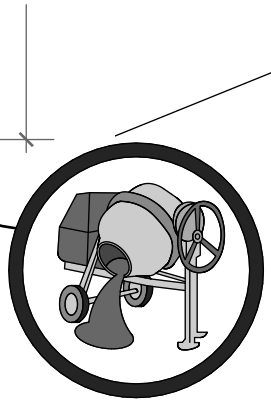



80015 S2

17/09/26

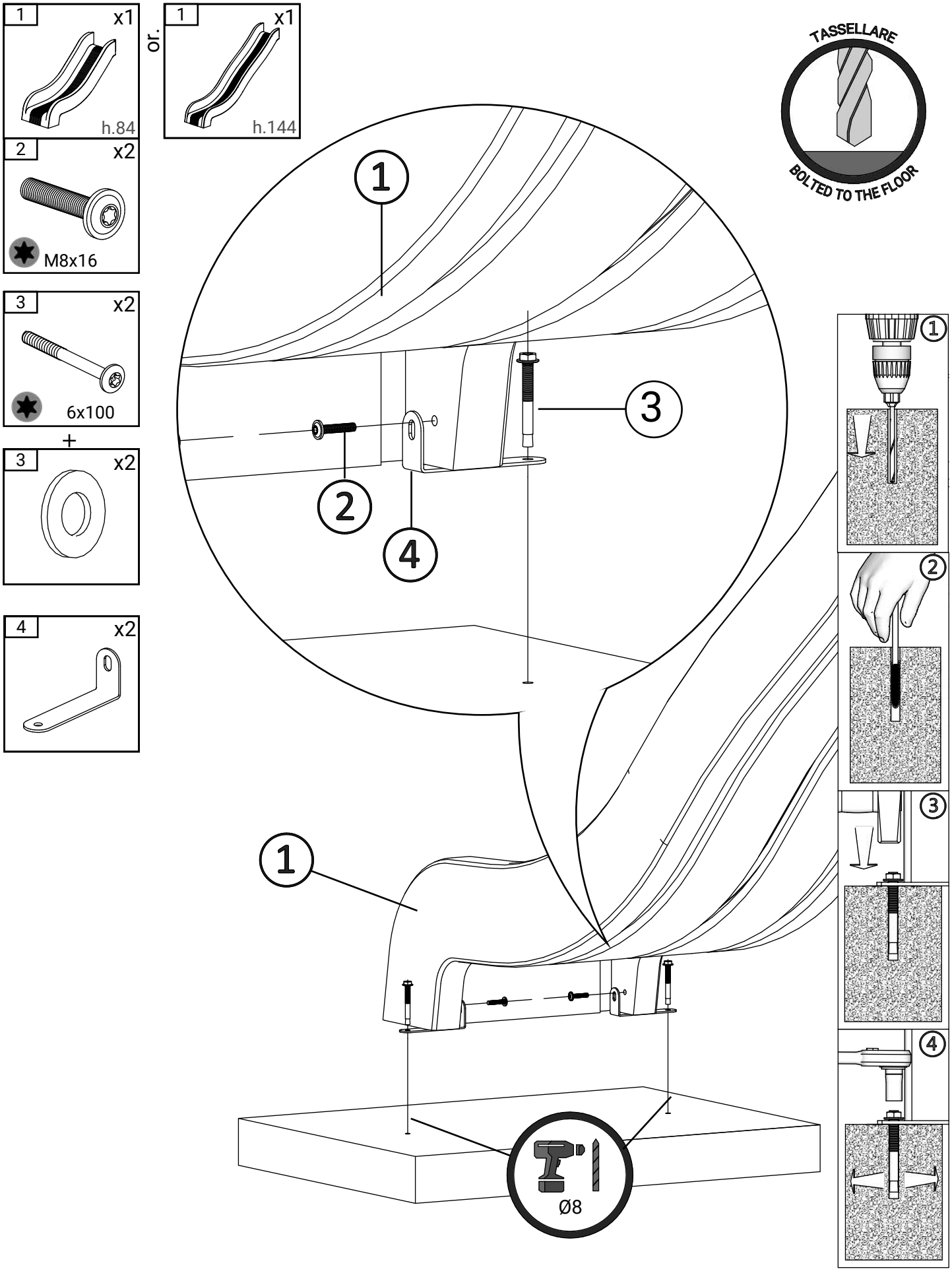

80010 S1

03/10/24

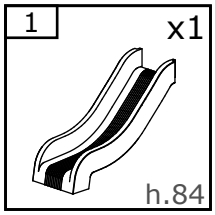

or.

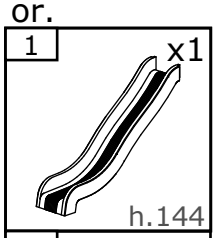

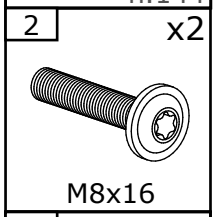

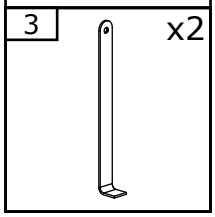

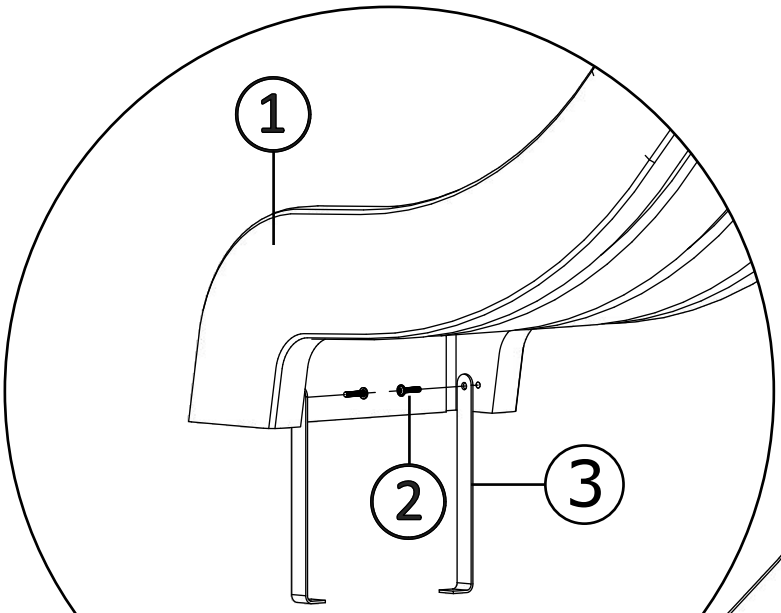

30X45xh.30

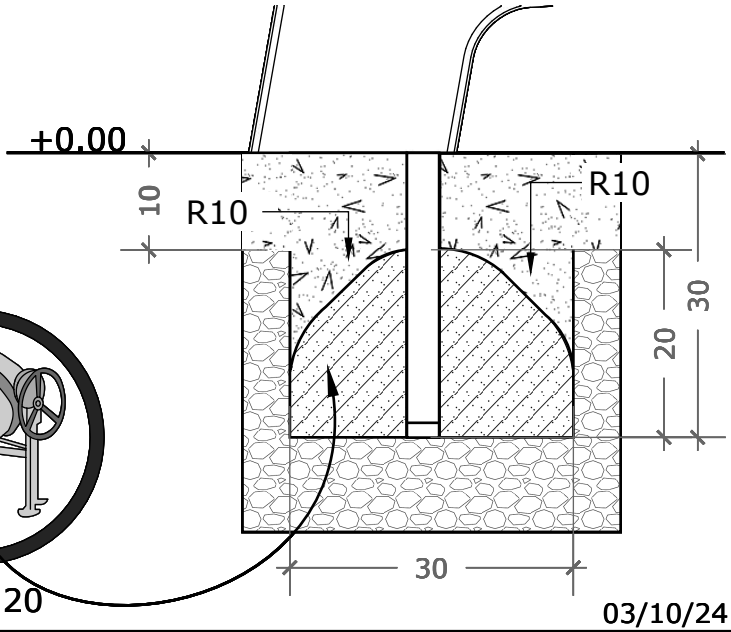

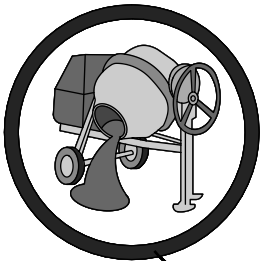

30x45xh.20

80010 S1

03/10/24

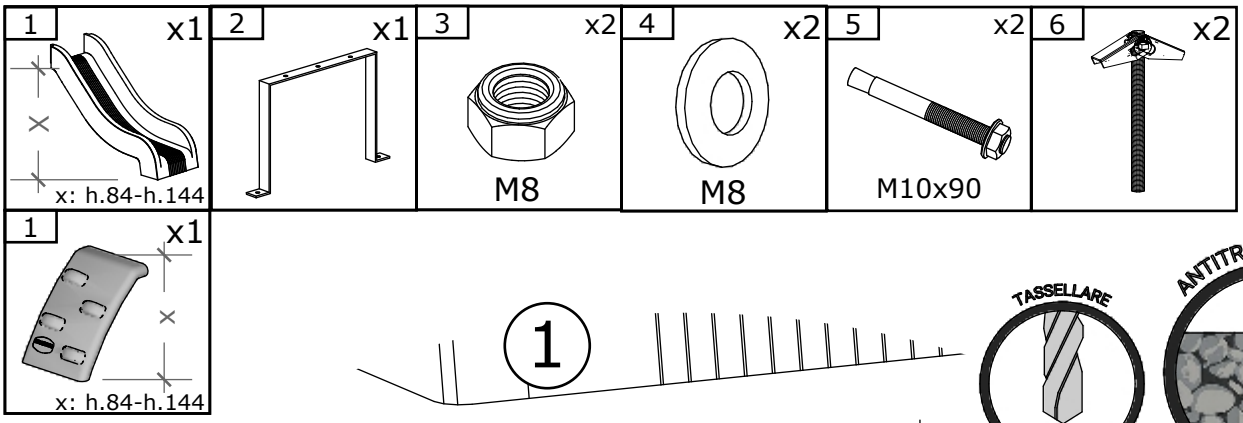
1 x1
x: h.84-h.144
2 x1
3 x2
M8
4 x2
M8
5 x2
M10x90
6 x2
1 x1
x: h.84-h.144

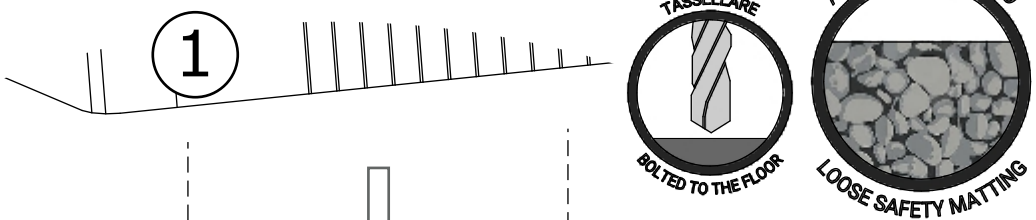
1
TASSELLARE
BOLTED TO THE FLOOR
ANTITRAUMA SFUSO
LOOSE SAFETY MATTING


50x70x50h.

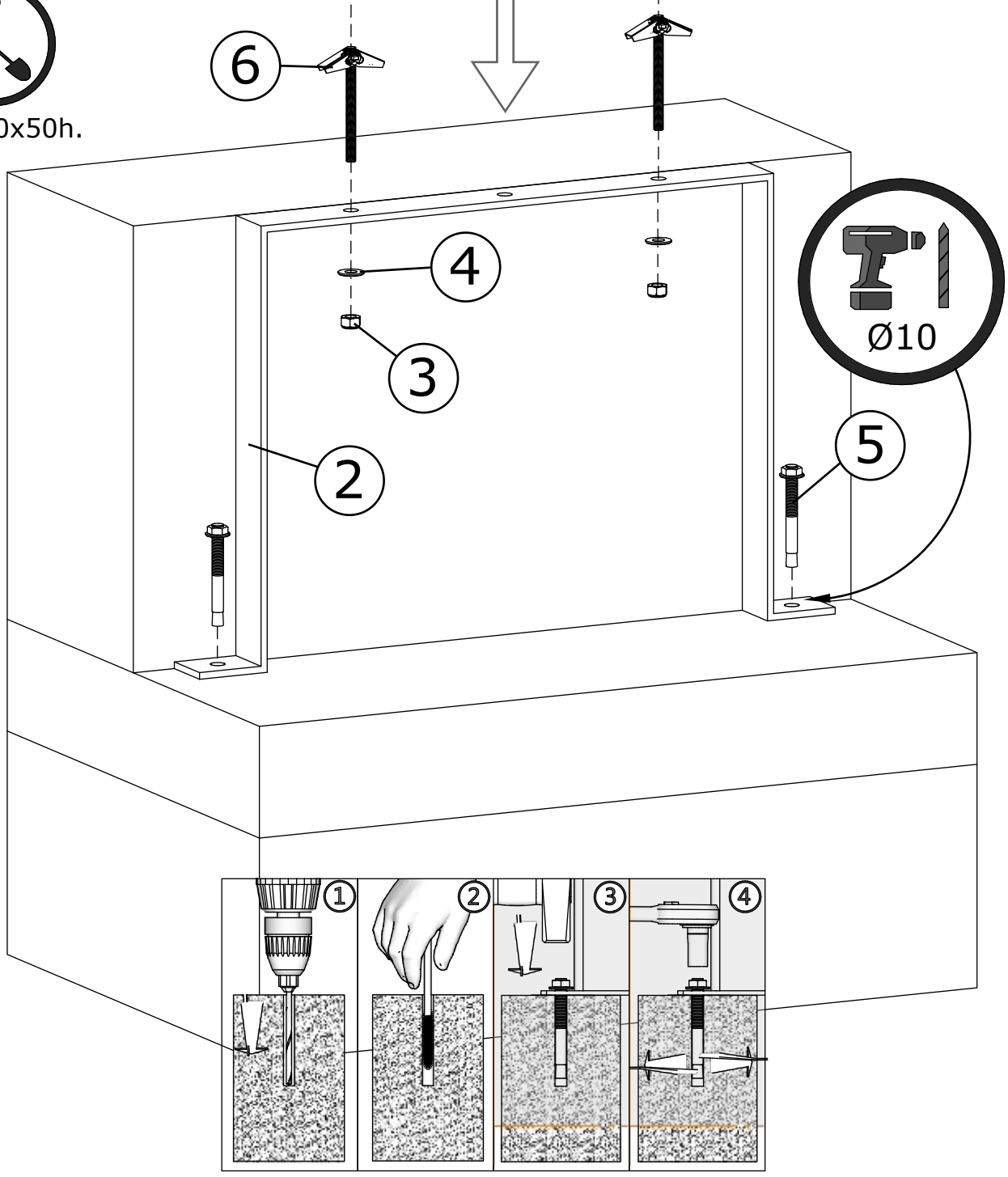
6
4
3
2
5
Ø10

1
2
3
4

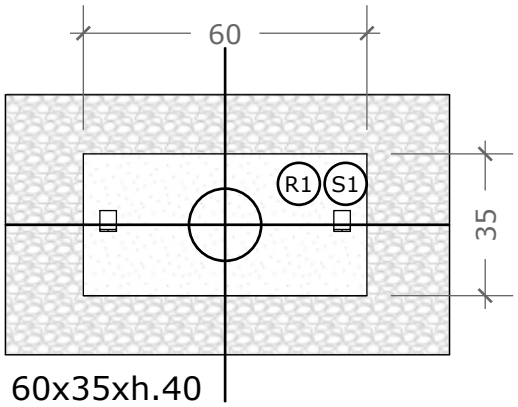

60x35xh.40

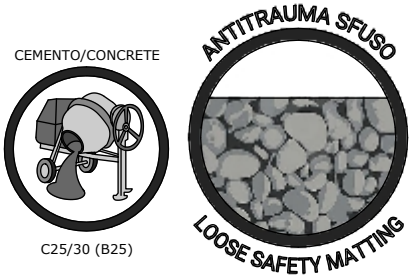

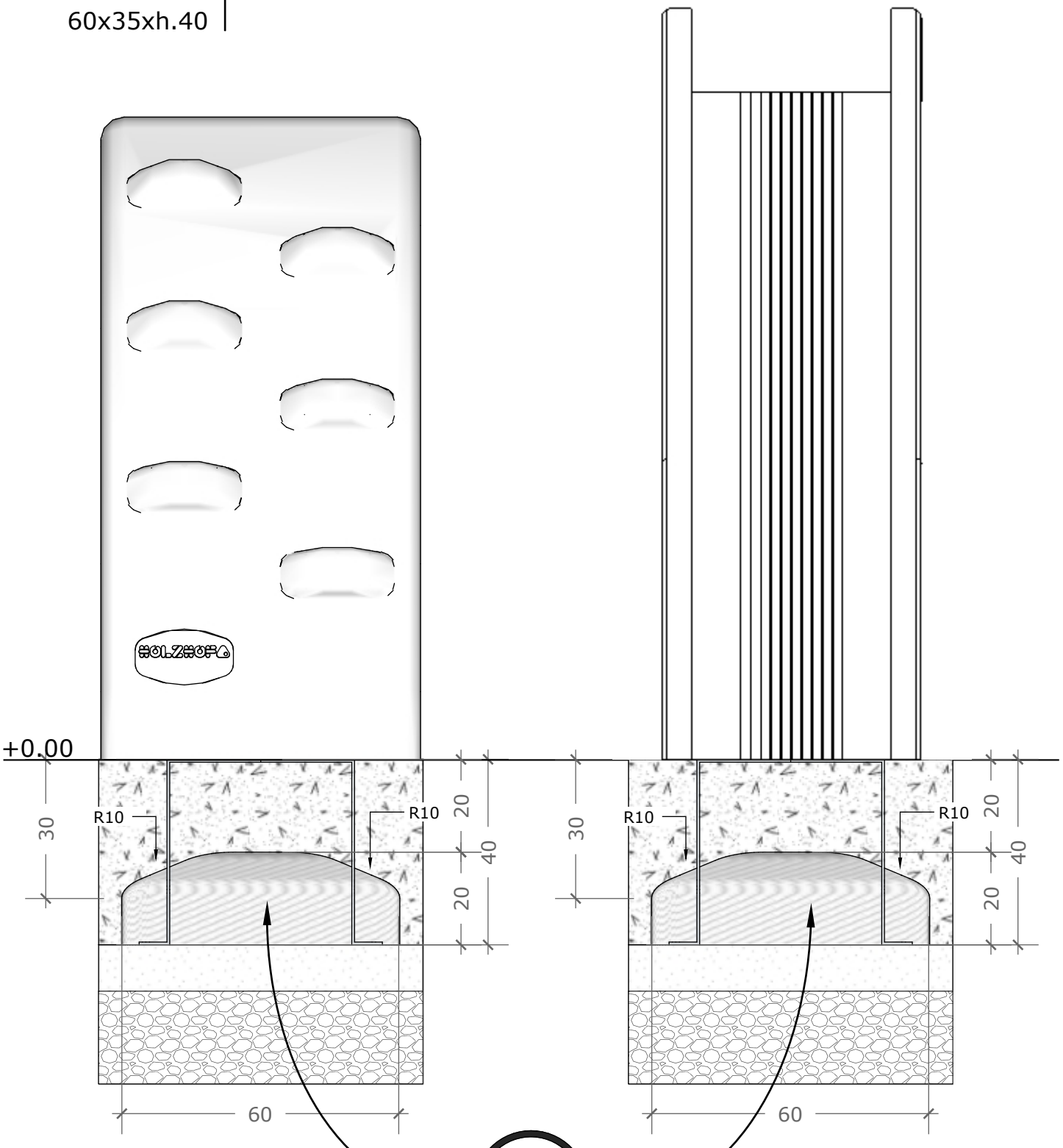

80011 R1 S1

60x35xh.20

19/03/25

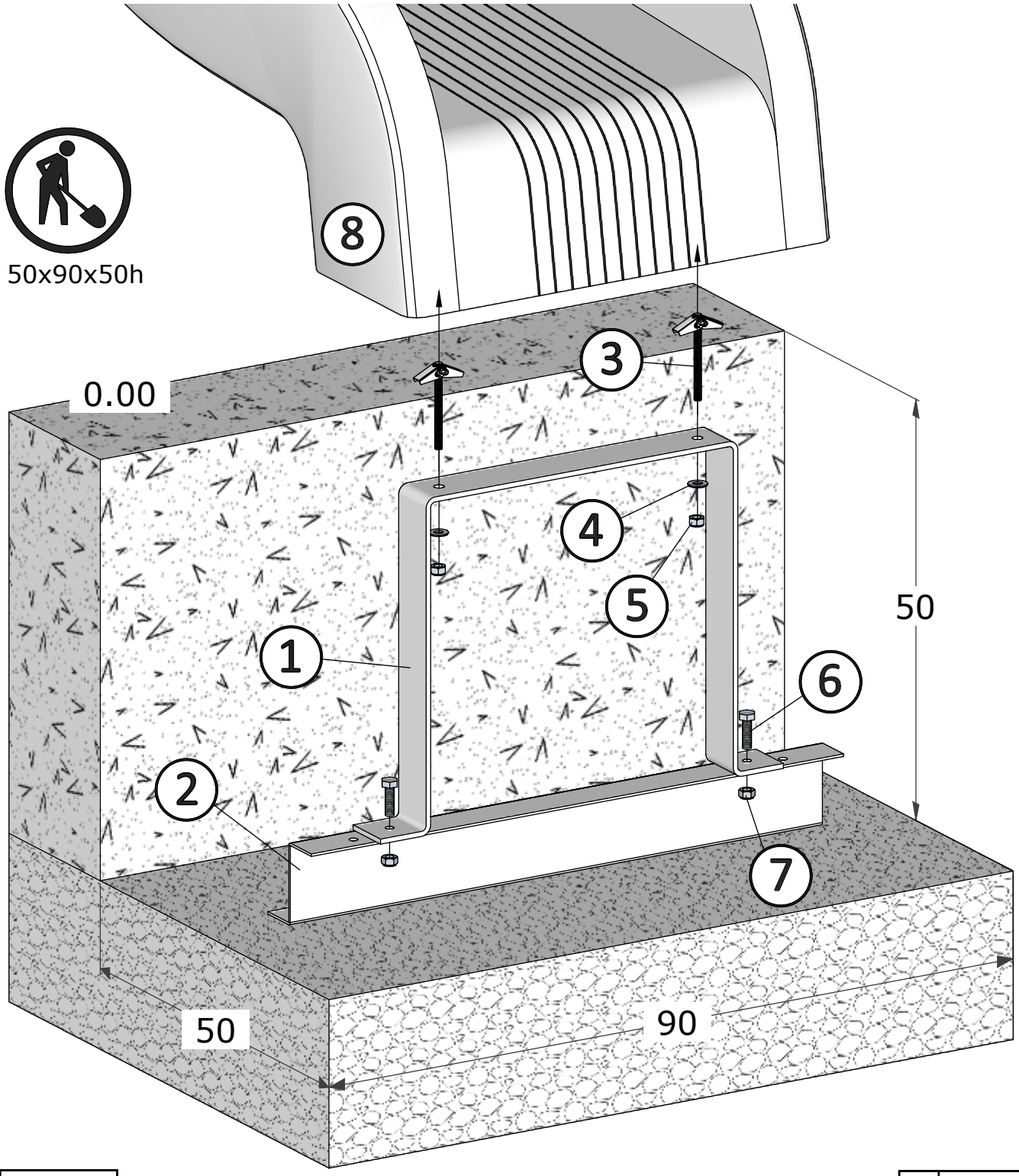

1	x1		8	x1
2	x1	3 x2	4	x2
5	x2	6	x2	7 x2
8	x1			

STAFFA PER POSA A SECCO
BRACKET FOR DRY INSTALLATION

M8 M10 M10

80011 R1 S1

19/03/25